DRIVE CENTRE
Industrial Automation Systems Integrators
57 Galaxy Blvd., Units 1 & 2, Toronto, ON M9W 5P1
TEL: (416) 231-6767
www.drivecentre.ca

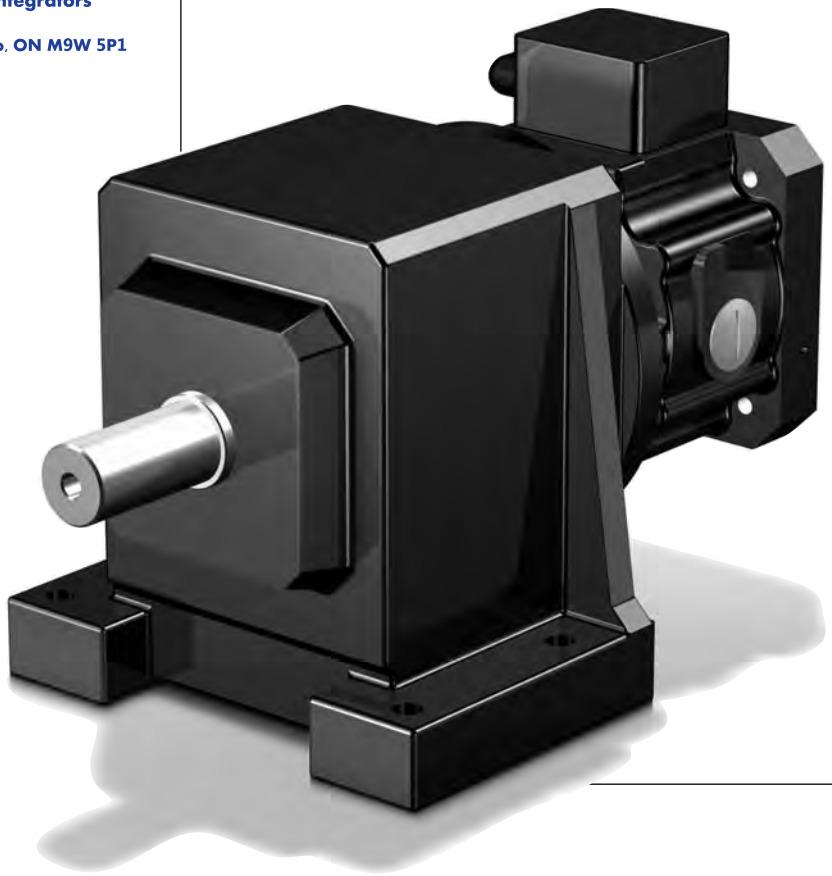

STÖBER

MB20 - MB40

Please take notice of the indications on page C4!

Veuillez s. v. p. prendre en considération les observations à la page C4!

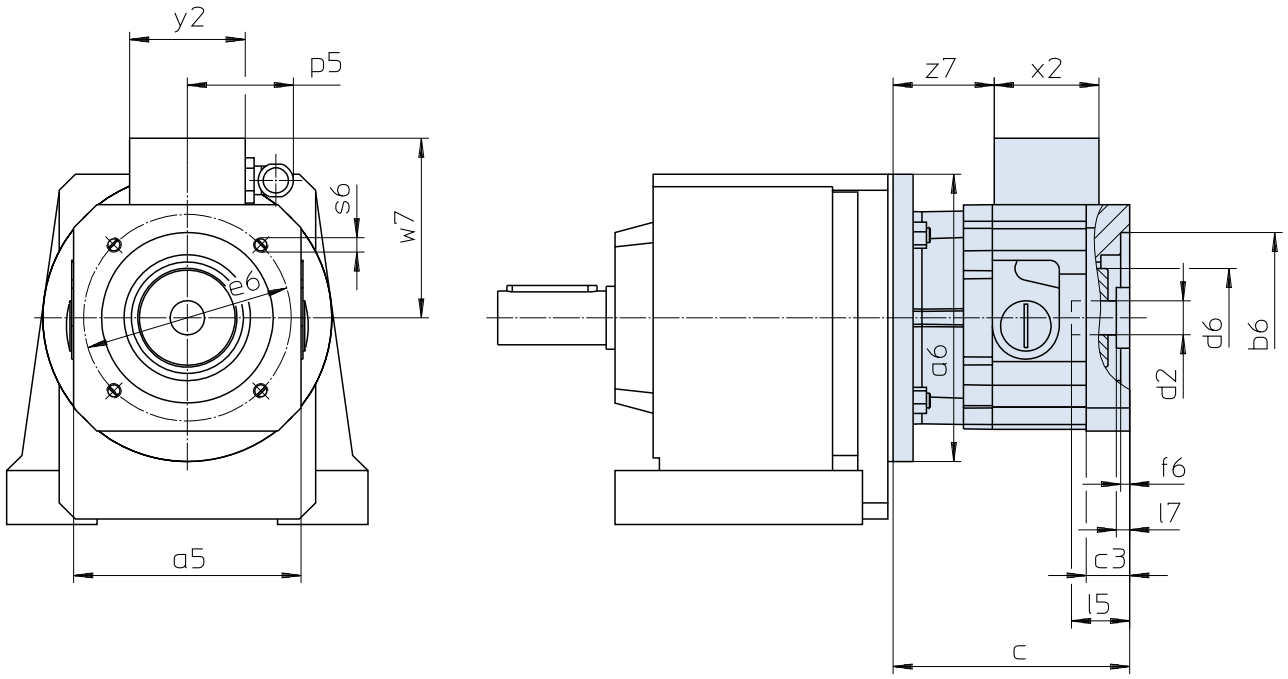

Maße Getriebe siehe Katalog ServoFit® Servogetriebe ID 442257.
Weitere Motoranschlussmaße auf Anfrage.

Gear unit dimensions see catalog ServoFit® servo gear units ID 442257. Further motor connection dimensions on request.

Dimensions réducteur voir catalogue réducteurs brushless ServoFit® ID 442257. D'autres cotes de connexion des motuers sur demande.

Typ	øb6	øe6	ød2min	ød2max	l5max	□a5	øa6	c	c3
MB20	95H7	115	19	24	63,0	126	160	131	24,0
MB20	95H7	130	19	24	63,0	126	160	131	24,0
MB20	110H7	130	19	24	63,0	126	160	131	24,0
MB30	110H7	165	24	32	66,5	155	200	146	25,0
MB30	130H7	165	24	32	66,5	155	200	146	25,0
MB40	130H7	215	32	38	83,0	194	250	182	35,5
MB40	180H7	215	32	38	83,0	194	250	182	35,5

Typ	ød6	f6	l7max	p5	s6	w7	x2	y2	z7
MB20	55	5	11,0	59	M8	100,0	58	64	56,0
MB20	55	5	11,0	59	M8	100,0	58	64	56,0
MB20	55	5	11,0	59	M8	100,0	58	64	56,0
MB30	65	5	6,5	59	M10	114,5	58	64	68,0
MB30	65	5	6,5	59	M10	114,5	58	64	68,0
MB40	80	6	4,0	59	M12	134,0	58	64	94,5
MB40	80	6	4,0	59	M12	134,0	58	64	94,5

MB20 - MB40

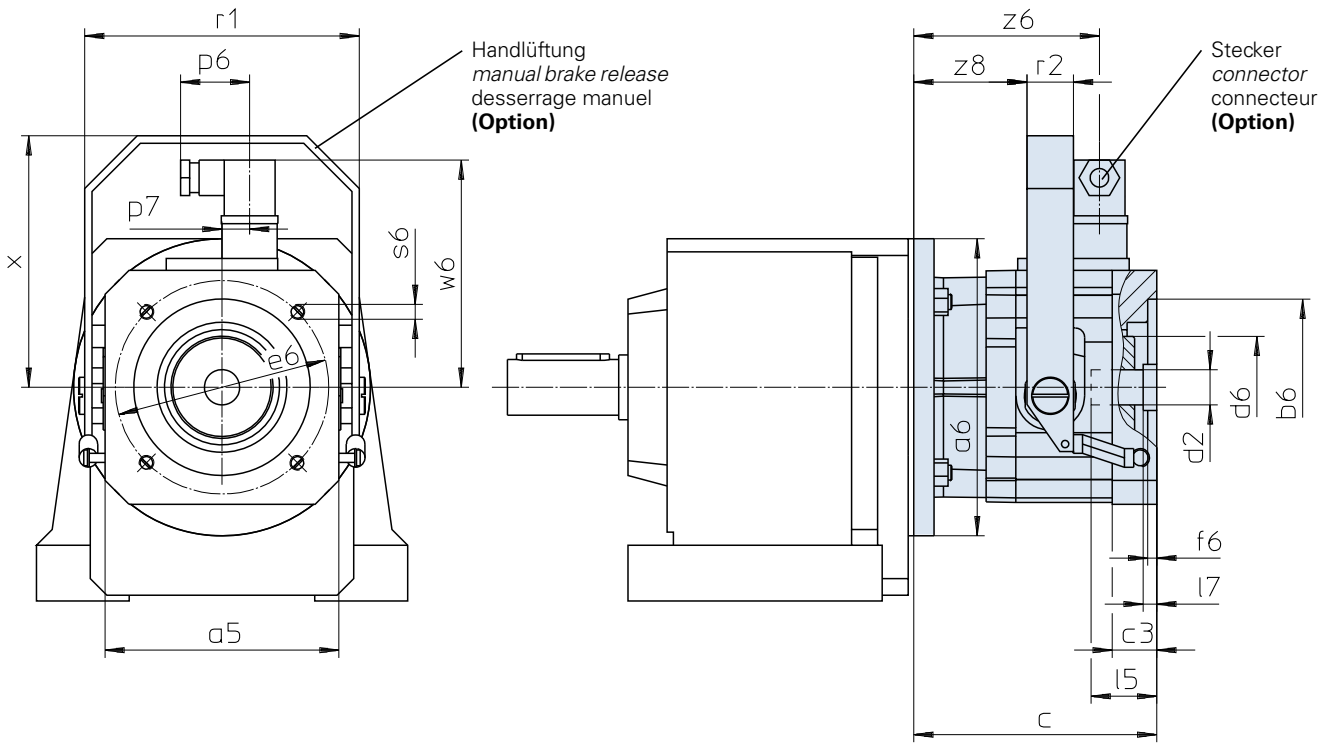

Maße Getriebe siehe Katalog ServoFit® Servogetriebe ID 442257.
Weitere Motoranschlussmaße auf Anfrage.

Gear unit dimensions see catalog ServoFit® servo gear units ID 442257. Further motor connection dimensions on request.

Dimensions réducteur voir catalogue réducteurs brushless ServoFit® ID 442257. D'autres cotes de connexion des motuers sur demande.

Typ	øb6	øe6	ød2min	ød2max	l5max	□a5	øa6	c	c3	ød6
MB20	95H7	115	19	24	63,0	126	160	131	24,0	55
MB20	95H7	130	19	24	63,0	126	160	131	24,0	55
MB20	110H7	130	19	24	63,0	126	160	131	24,0	55
MB30	110H7	165	24	32	66,5	155	200	146	25,0	65
MB30	130H7	165	24	32	66,5	155	200	146	25,0	65
MB40	130H7	215	32	38	83,0	194	250	182	35,5	80
MB40	180H7	215	32	38	83,0	194	250	182	35,5	80

Typ	f6	l7max	p6	p7	r1	r2	s6	w6	x	z6	z8
MB20	5	11,0	37,5	15	148	25	M8	122,4	135,5	100,0	61,0
MB20	5	11,0	37,5	15	148	25	M8	122,4	135,5	100,0	61,0
MB20	5	11,0	37,5	15	148	25	M8	122,4	135,5	100,0	61,0
MB30	5	6,5	37,5	15	178	25	M10	136,4	165,5	112,0	73,0
MB30	5	6,5	37,5	15	178	25	M10	136,4	165,5	112,0	73,0
MB40	6	4,0	37,5	15	222	30	M12	156,4	195,5	138,5	95,5
MB40	6	4,0	37,5	15	222	30	M12	156,4	195,5	138,5	95,5

Maßbilder
ServoFit®
Flachgetriebe **F**
Motoradapter mit Bremse

Dimension drawings
***ServoFit® F** Offset*
Helical Gear Units
Motor Adapter with Brake

Croquis cotés
Réduct. à arbres parallèles **ServoFit® F** lanterne pour moteur avec frein

STÖBER

F

STÖBER

MB20 - MB40

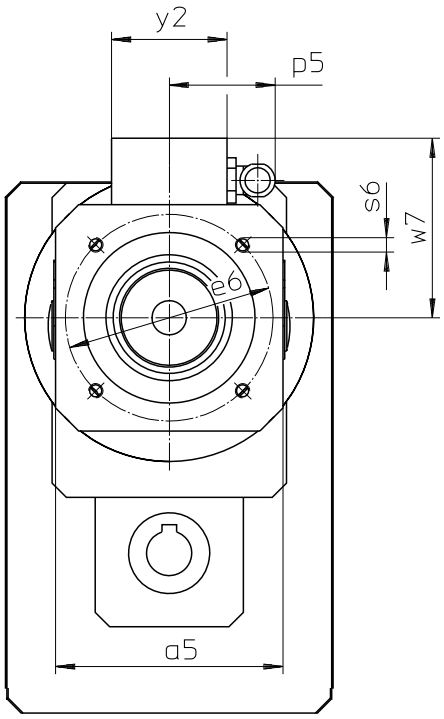

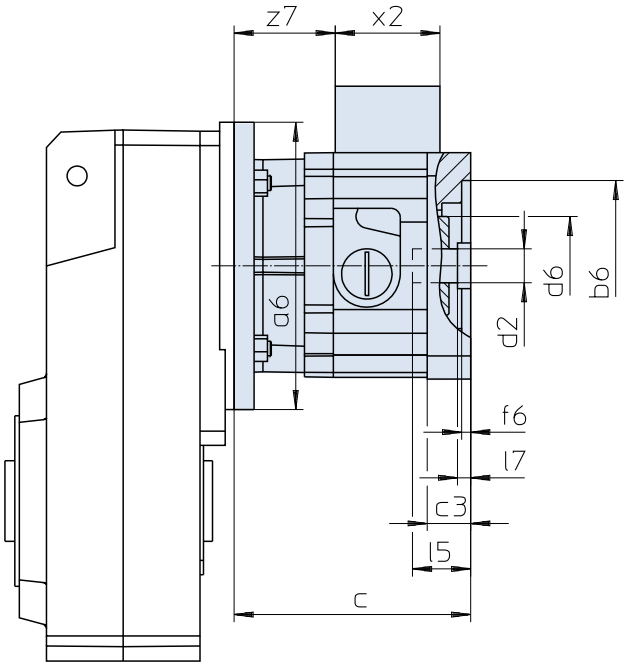

Maße Getriebe siehe Katalog ServoFit® Servogetriebe ID 442257.
Weitere Motoranschlussmaße auf Anfrage.

Gear unit dimensions see catalog ServoFit® servo gear units ID 442257. Further motor connection dimensions on request.

Dimensions réducteur voir catalogue réducteurs brushless ServoFit® ID 442257. D'autres cotes de connexion des motuers sur demande.

Typ	øb6	øe6	ød2min	ød2max	l5max	□a5	øa6	c	c3
MB20	95^{H7}	115	19	24	63,0	126	160	131	24,0
MB20	95^{H7}	130	19	24	63,0	126	160	131	24,0
MB20	110^{H7}	130	19	24	63,0	126	160	131	24,0
MB30	110^{H7}	165	24	32	66,5	155	200	146	25,0
MB30	130^{H7}	165	24	32	66,5	155	200	146	25,0
MB40	130^{H7}	215	32	38	83,0	194	250	182	35,5
MB40	180^{H7}	215	32	38	83,0	194	250	182	35,5

Typ	ød6	f6	l7max	p5	s6	w7	x2	y2	z7
MB20	55	5	11,0	59	M8	100,0	58	64	56,0
MB20	55	5	11,0	59	M8	100,0	58	64	56,0
MB20	55	5	11,0	59	M8	100,0	58	64	56,0
MB30	65	5	6,5	59	M10	114,5	58	64	68,0
MB30	65	5	6,5	59	M10	114,5	58	64	68,0
MB40	80	6	4,0	59	M12	134,0	58	64	94,5
MB40	80	6	4,0	59	M12	134,0	58	64	94,5

STÖBER

MB20 - MB40

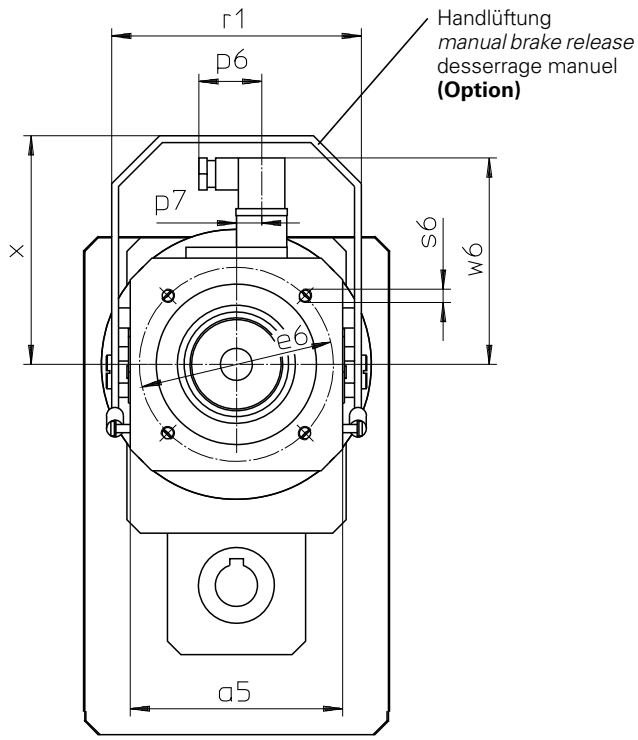

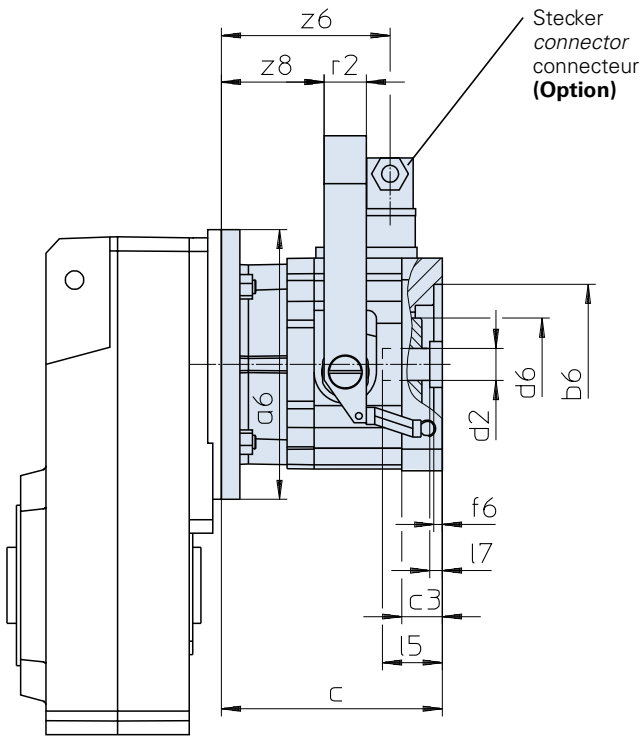

Maße Getriebe siehe Katalog ServoFit® Servogetriebe ID 442257.
Weitere Motoranschlussmaße auf Anfrage.

Gear unit dimensions see catalog ServoFit® servo gear units ID 442257. Further motor connection dimensions on request.

Dimensions réducteur voir catalogue réducteurs brushless ServoFit® ID 442257. D'autres cotes de connexion des motuers sur demande.

Typ	øb6	øe6	ød2min	ød2max	l5max	□a5	øa6	c	c3	ød6
MB20	95H7	115	19	24	63,0	126	160	131	24,0	55
MB20	95H7	130	19	24	63,0	126	160	131	24,0	55
MB20	110H7	130	19	24	63,0	126	160	131	24,0	55
MB30	110H7	165	24	32	66,5	155	200	146	25,0	65
MB30	130H7	165	24	32	66,5	155	200	146	25,0	65
MB40	130H7	215	32	38	83,0	194	250	182	35,5	80
MB40	180H7	215	32	38	83,0	194	250	182	35,5	80

Typ	f6	l7max	p6	p7	r1	r2	s6	w6	x	z6	z8
MB20	5	11,0	37,5	15	148	25	M8	122,4	135,5	100,0	61,0
MB20	5	11,0	37,5	15	148	25	M8	122,4	135,5	100,0	61,0
MB20	5	11,0	37,5	15	148	25	M8	122,4	135,5	100,0	61,0
MB30	5	6,5	37,5	15	178	25	M10	136,4	165,5	112,0	73,0
MB30	5	6,5	37,5	15	178	25	M10	136,4	165,5	112,0	73,0
MB40	6	4,0	37,5	15	222	30	M12	156,4	195,5	138,5	95,5
MB40	6	4,0	37,5	15	222	30	M12	156,4	195,5	138,5	95,5

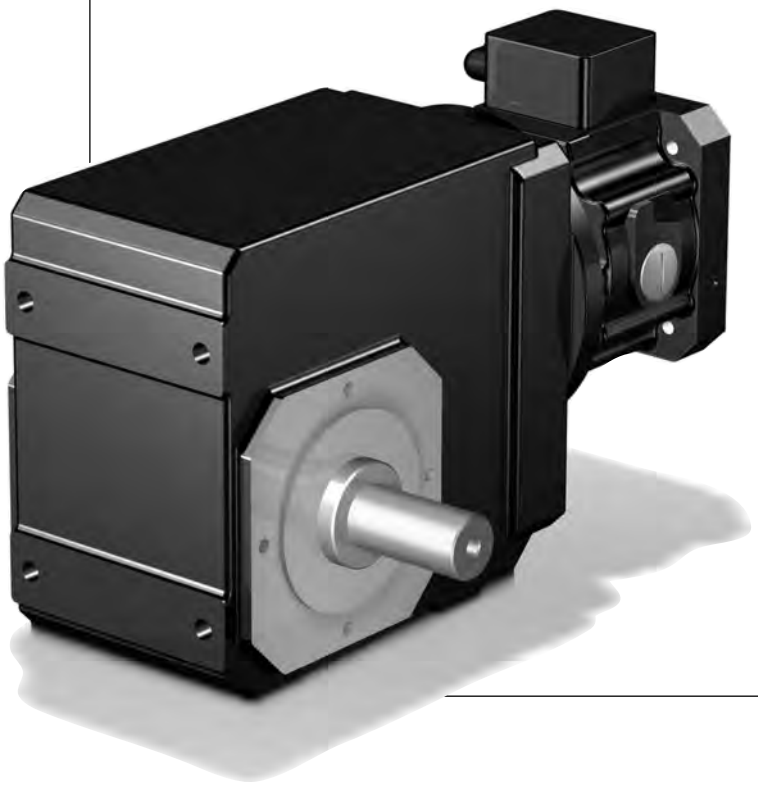

STÖBER

MB20 - MB40

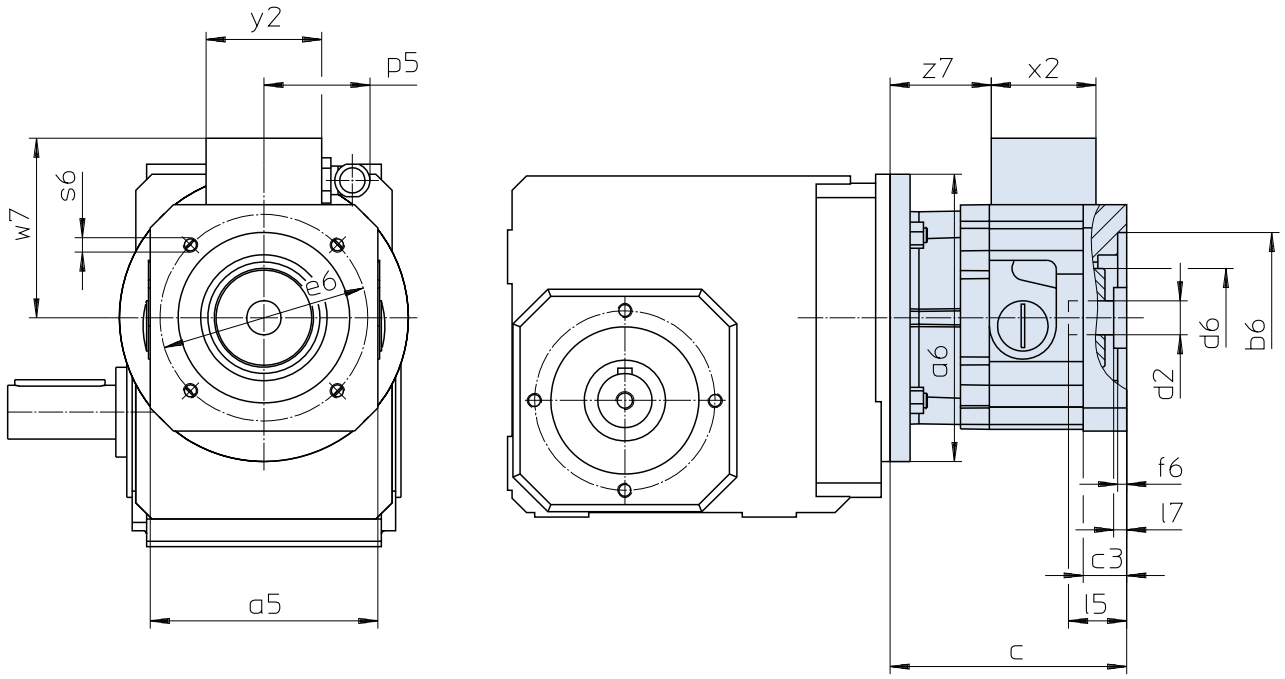

Maße Getriebe siehe Katalog ServoFit® Servogetriebe ID 442257.
Weitere Motoranschlussmaße auf Anfrage.

Gear unit dimensions see catalog ServoFit® servo gear units ID 442257. Further motor connection dimensions on request.

Dimensions réducteur voir catalogue réducteurs brushless ServoFit® ID 442257. D'autres cotes de connexion des motuers sur demande.

Typ	øb6	øe6	ød2min	ød2max	l5max	□a5	øa6	c	c3
MB20	95H7	115	19	24	63,0	126	160	131	24,0
MB20	95H7	130	19	24	63,0	126	160	131	24,0
MB20	110H7	130	19	24	63,0	126	160	131	24,0
MB30	110H7	165	24	32	66,5	155	200	146	25,0
MB30	130H7	165	24	32	66,5	155	200	146	25,0
MB40	130H7	215	32	38	83,0	194	250	182	35,5
MB40	180H7	215	32	38	83,0	194	250	182	35,5

Typ	ød6	f6	l7max	p5	s6	w7	x2	y2	z7
MB20	55	5	11,0	59	M8	100,0	58	64	56,0
MB20	55	5	11,0	59	M8	100,0	58	64	56,0
MB20	55	5	11,0	59	M8	100,0	58	64	56,0
MB30	65	5	6,5	59	M10	114,5	58	64	68,0
MB30	65	5	6,5	59	M10	114,5	58	64	68,0
MB40	80	6	4,0	59	M12	134,0	58	64	94,5
MB40	80	6	4,0	59	M12	134,0	58	64	94,5

STÖBER

MB20 - MB40

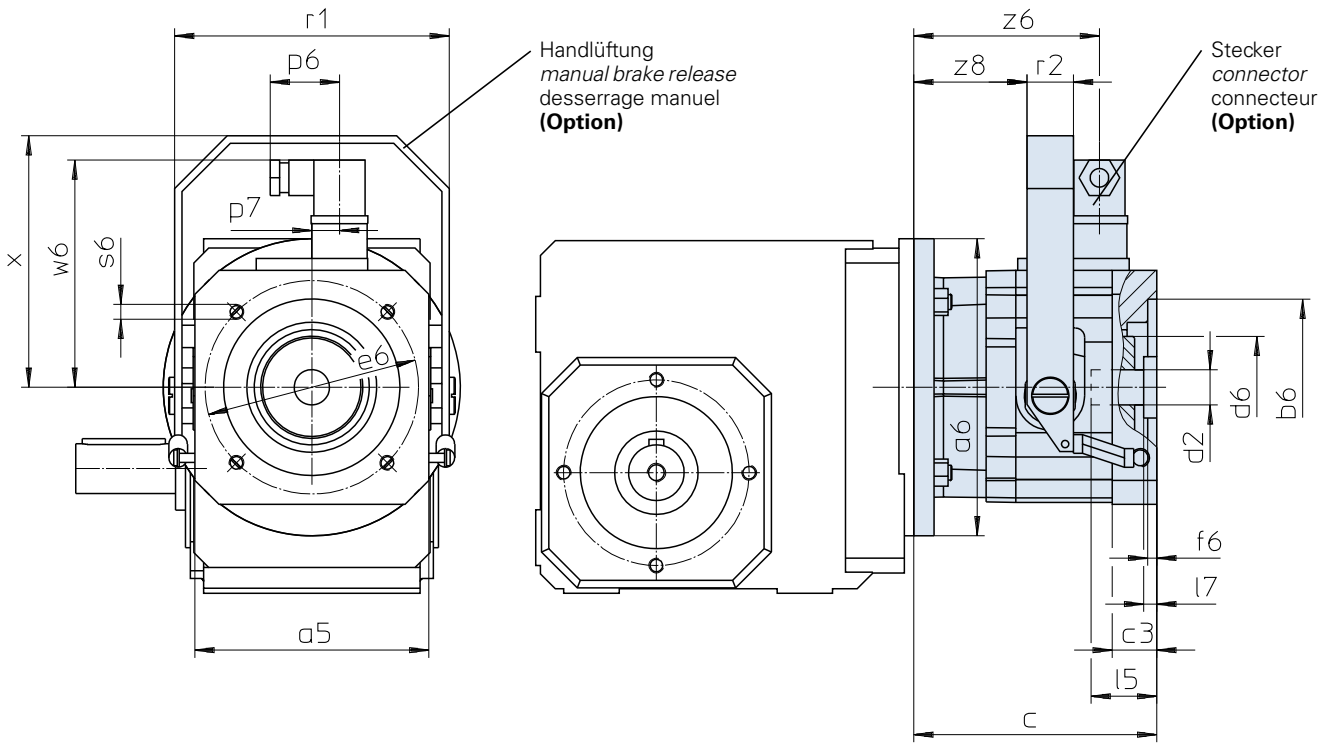

Maße Getriebe siehe Katalog ServoFit® Servogetriebe ID 442257.
Weitere Motoranschlussmaße auf Anfrage.

Gear unit dimensions see catalog ServoFit® servo gear units ID 442257. Further motor connection dimensions on request.

Dimensions réducteur voir catalogue réducteurs brushless ServoFit® ID 442257. D'autres cotes de connexion des motuers sur demande.

Typ	øb6	øe6	ød2min	ød2max	l5max	□a5	øa6	c	c3	ød6
MB20	95H7	115	19	24	63,0	126	160	131	24,0	55
MB20	95H7	130	19	24	63,0	126	160	131	24,0	55
MB20	110H7	130	19	24	63,0	126	160	131	24,0	55
MB30	110H7	165	24	32	66,5	155	200	146	25,0	65
MB30	130H7	165	24	32	66,5	155	200	146	25,0	65
MB40	130H7	215	32	38	83,0	194	250	182	35,5	80
MB40	180H7	215	32	38	83,0	194	250	182	35,5	80

Typ	f6	l7max	p6	p7	r1	r2	s6	w6	x	z6	z8
MB20	5	11,0	37,5	15	148	25	M8	122,4	135,5	100,0	61,0
MB20	5	11,0	37,5	15	148	25	M8	122,4	135,5	100,0	61,0
MB20	5	11,0	37,5	15	148	25	M8	122,4	135,5	100,0	61,0
MB30	5	6,5	37,5	15	178	25	M10	136,4	165,5	112,0	73,0
MB30	5	6,5	37,5	15	178	25	M10	136,4	165,5	112,0	73,0
MB40	6	4,0	37,5	15	222	30	M12	156,4	195,5	138,5	95,5
MB40	6	4,0	37,5	15	222	30	M12	156,4	195,5	138,5	95,5

Maßbilder
ServoFit®
Schneckengetriebe **S**
Motoradapter mit Bremse

Dimension drawings
ServoFit® S *Helical Worm Gear Units Motor Adapter with Brake*

Croquis cotés Réduct. à roue et vis sans fin
ServoFit® S lanterne pour moteur avec frein

STÖBER

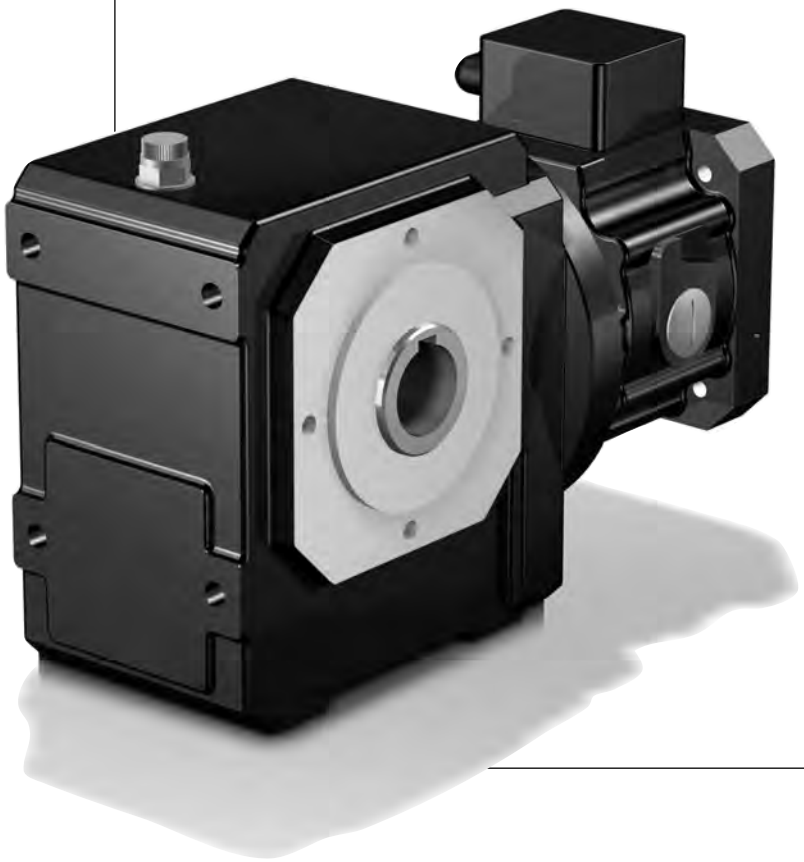

S

STÖBER

MB20 - MB40

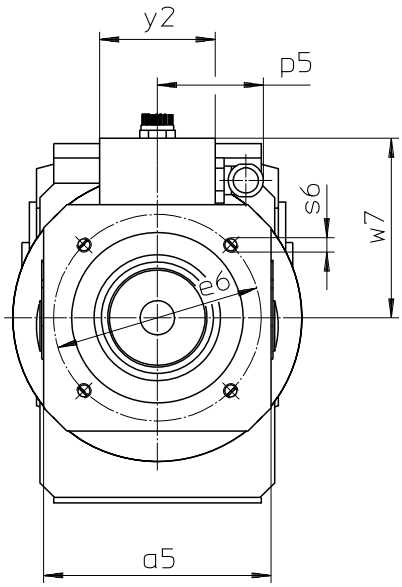

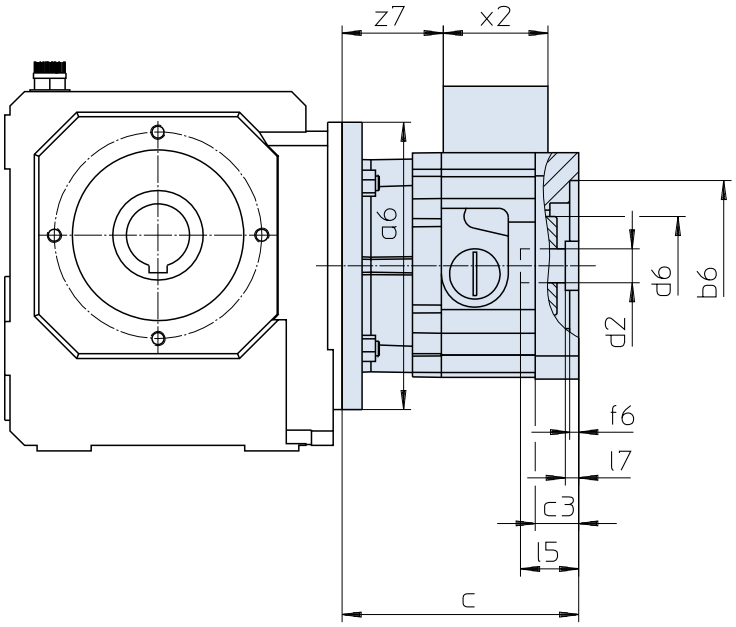

Maße Getriebe siehe Katalog ServoFit® Servogetriebe ID 442257.
Weitere Motoranschlussmaße auf Anfrage.

Gear unit dimensions see catalog ServoFit® servo gear units ID 442257. Further motor connection dimensions on request.

Dimensions réducteur voir catalogue réducteurs brushless ServoFit® ID 442257. D'autres cotes de connexion des motuers sur demande.

Typ	øb6	øe6	ød2min	ød2max	l5max	□a5	øa6	c	c3
MB20	95H7	115	19	24	63,0	126	160	131	24,0
MB20	95H7	130	19	24	63,0	126	160	131	24,0
MB20	110H7	130	19	24	63,0	126	160	131	24,0
MB30	110H7	165	24	32	66,5	155	200	146	25,0
MB30	130H7	165	24	32	66,5	155	200	146	25,0
MB40	130H7	215	32	38	83,0	194	250	182	35,5
MB40	180H7	215	32	38	83,0	194	250	182	35,5

Typ	ød6	f6	l7max	p5	s6	w7	x2	y2	z7
MB20	55	5	11,0	59	M8	100,0	58	64	56,0
MB20	55	5	11,0	59	M8	100,0	58	64	56,0
MB20	55	5	11,0	59	M8	100,0	58	64	56,0
MB30	65	5	6,5	59	M10	114,5	58	64	68,0
MB30	65	5	6,5	59	M10	114,5	58	64	68,0
MB40	80	6	4,0	59	M12	134,0	58	64	94,5
MB40	80	6	4,0	59	M12	134,0	58	64	94,5

MB20 - MB40

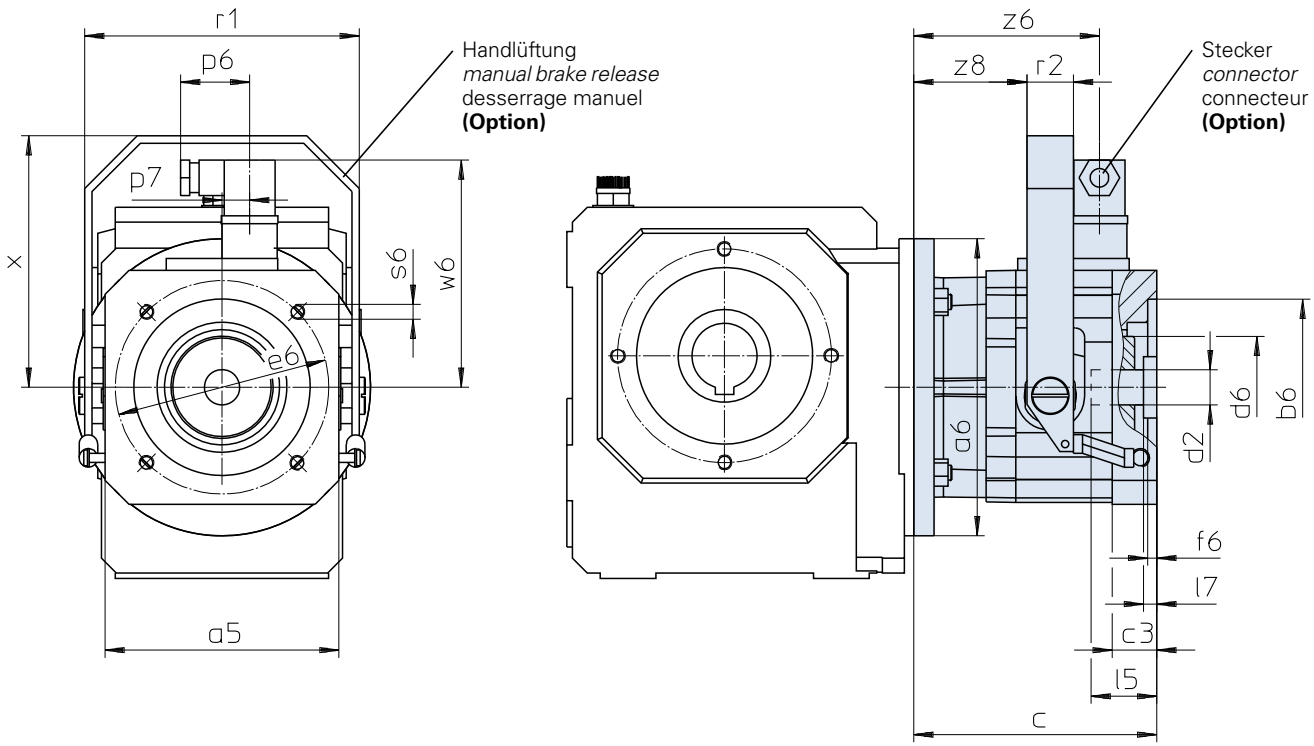

Maße Getriebe siehe Katalog ServoFit® Servogetriebe ID 442257.
Weitere Motoranschlussmaße auf Anfrage.

Gear unit dimensions see catalog ServoFit® servo gear units ID 442257. Further motor connection dimensions on request.

Dimensions réducteur voir catalogue réducteurs brushless ServoFit® ID 442257. D'autres cotes de connexion des motuers sur demande.

Typ	øb6	øe6	ød2min	ød2max	l5max	□a5	øa6	c	c3	ød6
MB20	95H7	115	19	24	63,0	126	160	131	24,0	55
MB20	95H7	130	19	24	63,0	126	160	131	24,0	55
MB20	110H7	130	19	24	63,0	126	160	131	24,0	55
MB30	110H7	165	24	32	66,5	155	200	146	25,0	65
MB30	130H7	165	24	32	66,5	155	200	146	25,0	65
MB40	130H7	215	32	38	83,0	194	250	182	35,5	80
MB40	180H7	215	32	38	83,0	194	250	182	35,5	80

Typ	f6	l7max	p6	p7	r1	r2	s6	w6	x	z6	z8
MB20	5	11,0	37,5	15	148	25	M8	122,4	135,5	100,0	61,0
MB20	5	11,0	37,5	15	148	25	M8	122,4	135,5	100,0	61,0
MB20	5	11,0	37,5	15	148	25	M8	122,4	135,5	100,0	61,0
MB30	5	6,5	37,5	15	178	25	M10	136,4	165,5	112,0	73,0
MB30	5	6,5	37,5	15	178	25	M10	136,4	165,5	112,0	73,0
MB40	6	4,0	37,5	15	222	30	M12	156,4	195,5	138,5	95,5
MB40	6	4,0	37,5	15	222	30	M12	156,4	195,5	138,5	95,5

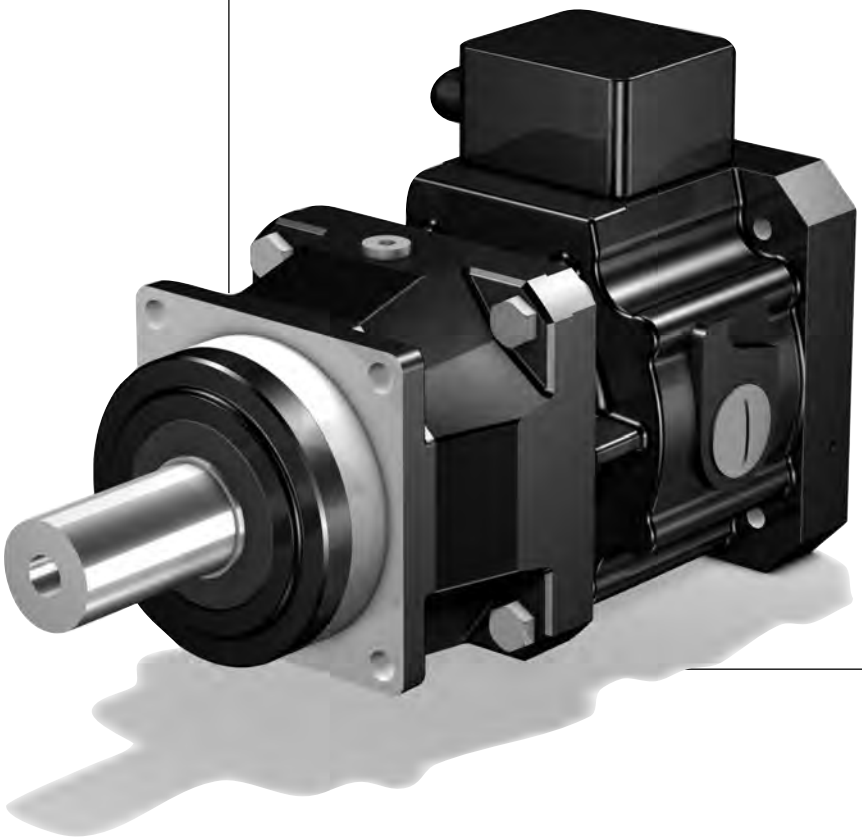

STÖBER

MB21 - MB51

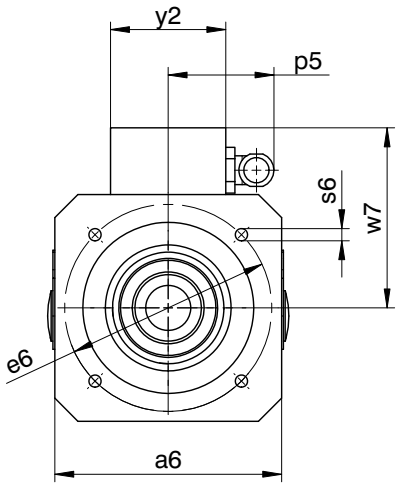

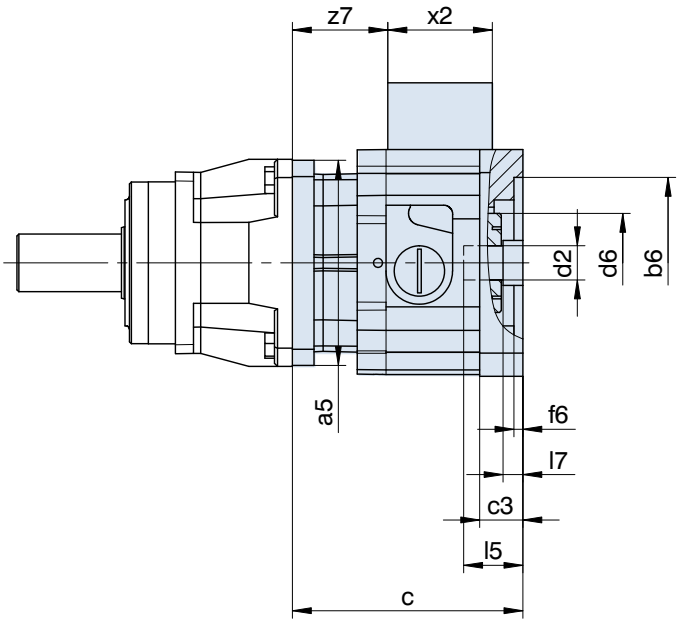

Maße Getriebe siehe Katalog ServoFit® Servogetriebe ID 442257.
Weitere Motoranschlussmaße auf Anfrage.

Gear unit dimensions see catalog ServoFit® servo gear units ID 442257. Further motor connection dimensions on request.

Dimensions réducteur voir catalogue réducteurs brushless ServoFit® ID 442257. D'autres cotes de connexion des motuers sur demande.

Typ	øb6	øe6	ød2min	ød2max	l5max	□a5	□a6	c	c3
MB21	95F8	115	19	24	63,0	114	126	128,0	24,0
MB21	95F8	130	19	24	63,0	114	126	128,0	24,0
MB21	110F8	130	19	24	63,0	114	126	128,0	24,0
MB31	130F8	165	24	32	66,5	145	155	141,0	25,0
MB31	110F8	165	24	32	66,5	145	155	141,0	25,0
MB41	180F8	215	32	38	83,0	190	194	171,5	35,5
MB41	130F8	215	32	38	83,0	190	194	171,5	35,5
MB51	250F8	300	42	48	114,0	190	264	232,0	68,0

Typ	ød6	f6	l7max	p5	s6	w7	x2	y2	z7
MB21	55	5	11,0	59	M8	100,0	58	64	53
MB21	55	5	11,0	59	M8	100,0	58	64	53
MB21	55	5	11,0	59	M8	100,0	58	64	53
MB31	65	5	6,5	59	M10	114,5	58	64	63
MB31	65	5	6,5	59	M10	114,5	58	64	63
MB41	80	6	4,0	59	M12	134,0	58	64	84
MB41	80	6	4,0	59	M12	134,0	58	64	84
MB51	105	10	22,0	66	M16	189,5	75	80	100

STÖBER

MB21 - MB41

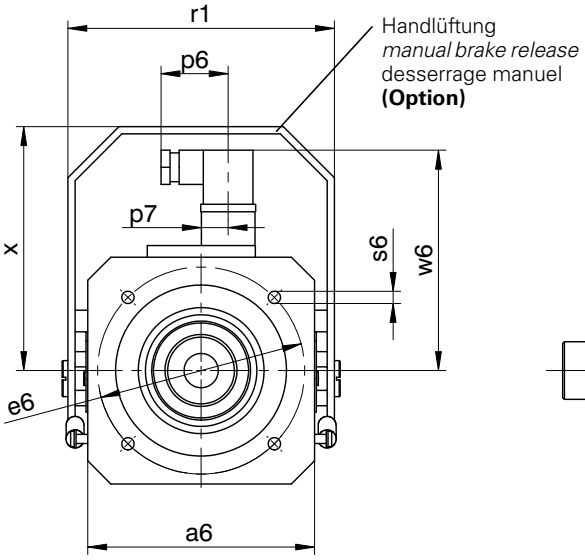

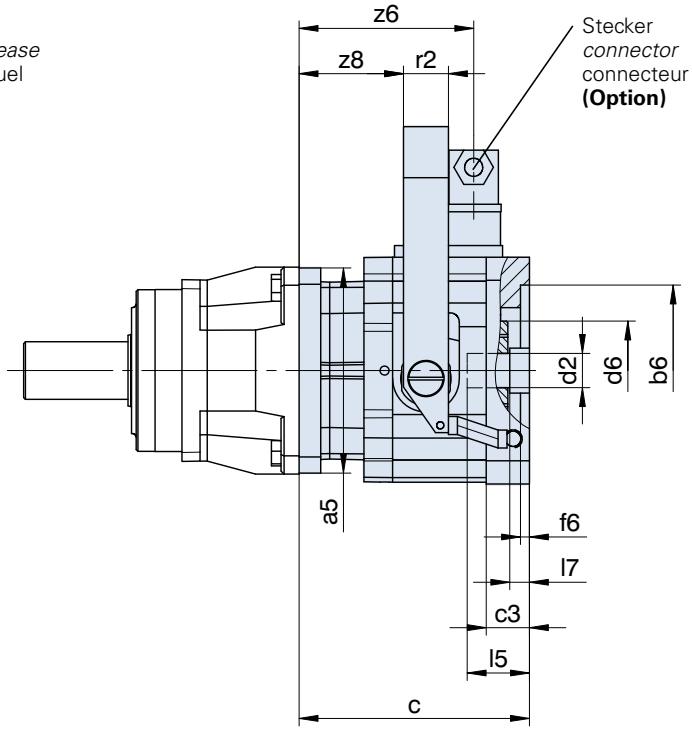

Maße Getriebe siehe Katalog ServoFit® Servogetriebe ID 442257.
Weitere Motoranschlussmaße auf Anfrage.

Gear unit dimensions see catalog ServoFit® servo gear units ID 442257. Further motor connection dimensions on request.

Dimensions réducteur voir catalogue réducteurs brushless ServoFit® ID 442257. D'autres cotes de connexion des motuers sur demande.

Typ	øb6	øe6	ød2min	ød2max	l5max	□a5	□a6	c	c3	ød6
MB21	95F8	115	19	24	63,0	114	126	128,0	24,0	55
MB21	95F8	130	19	24	63,0	114	126	128,0	24,0	55
MB21	110F8	130	19	24	63,0	114	126	128,0	24,0	55
MB31	130F8	165	24	32	66,5	145	155	141,0	25,0	65
MB31	110F8	165	24	32	66,5	145	155	141,0	25,0	65
MB41	180F8	215	32	38	83,0	190	194	171,5	35,5	80
MB41	130F8	215	32	38	83,0	190	194	171,5	35,5	80
MB51	250F8	300	42	48	114,0	190	264	232,0	68,0	105

Typ	f6	l7max	p6	p7	r1	r2	s6	w6	x	z6	z8
MB21	5	11,0	37,5	15	148	25	M8	122,4	135,5	97	58
MB21	5	11,0	37,5	15	148	25	M8	122,4	135,5	97	58
MB21	5	11,0	37,5	15	148	25	M8	122,4	135,5	97	58
MB31	5	6,5	37,5	15	178	25	M10	136,4	165,5	107	68
MB31	5	6,5	37,5	15	178	25	M10	136,4	165,5	107	68
MB41	6	4,0	37,5	15	222	30	M12	156,4	195,5	128	85
MB41	6	4,0	37,5	15	222	30	M12	156,4	195,5	128	85
MB51	10	22,0	37,5	15	294	30	M16	193,0	264,0	154	108

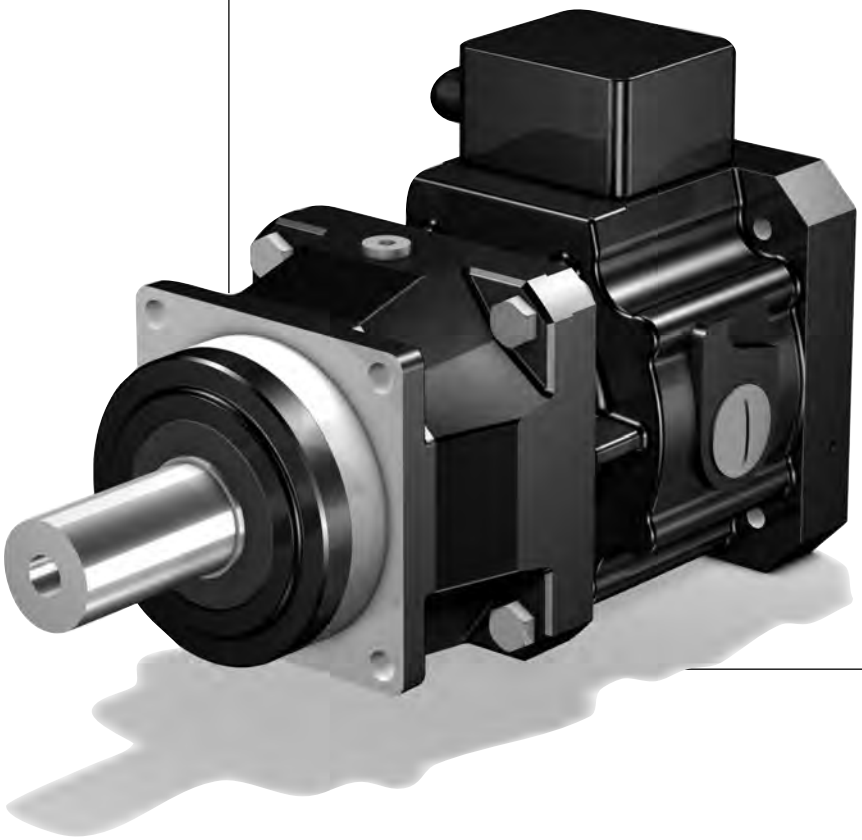

STÖBER

MB21 - MB51

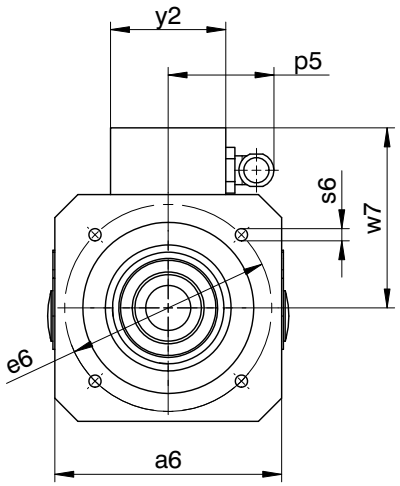

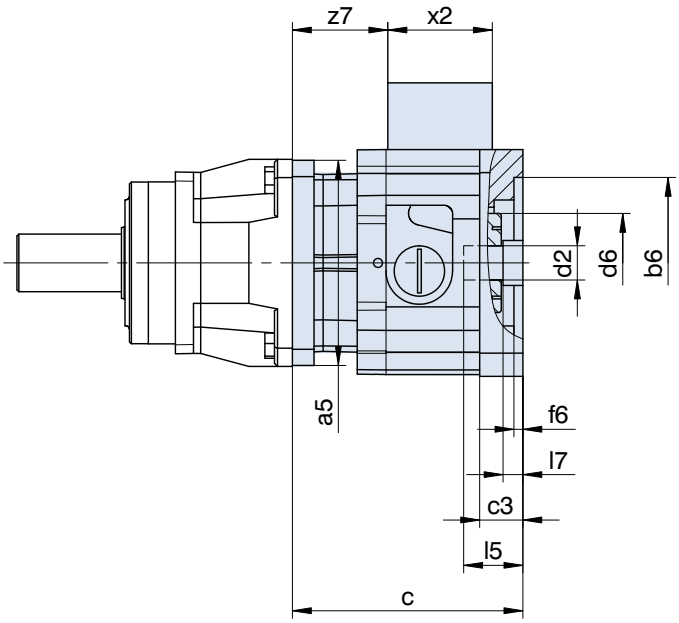

Maße Getriebe siehe Katalog ServoFit® Servogetriebe ID 442257.
Weitere Motoranschlussmaße auf Anfrage.

Gear unit dimensions see catalog ServoFit® servo gear units ID 442257. Further motor connection dimensions on request.

Dimensions réducteur voir catalogue réducteurs brushless ServoFit® ID 442257. D'autres cotes de connexion des motuers sur demande.

Typ	øb6	øe6	ød2min	ød2max	l5max	□a5	□a6	c	c3
MB21	95F8	115	19	24	63,0	114	126	128,0	24,0
MB21	95F8	130	19	24	63,0	114	126	128,0	24,0
MB21	110F8	130	19	24	63,0	114	126	128,0	24,0
MB31	130F8	165	24	32	66,5	145	155	141,0	25,0
MB31	110F8	165	24	32	66,5	145	155	141,0	25,0
MB41	180F8	215	32	38	83,0	190	194	171,5	35,5
MB41	130F8	215	32	38	83,0	190	194	171,5	35,5
MB51	250F8	300	42	48	114,0	190	264	232,0	68,0

Typ	ød6	f6	l7max	p5	s6	w7	x2	y2	z7
MB21	55	5	11,0	59	M8	100,0	58	64	53
MB21	55	5	11,0	59	M8	100,0	58	64	53
MB21	55	5	11,0	59	M8	100,0	58	64	53
MB31	65	5	6,5	59	M10	114,5	58	64	63
MB31	65	5	6,5	59	M10	114,5	58	64	63
MB41	80	6	4,0	59	M12	134,0	58	64	84
MB41	80	6	4,0	59	M12	134,0	58	64	84
MB51	105	10	22,0	66	M16	189,5	75	80	100

STÖBER

MB21 - MB41

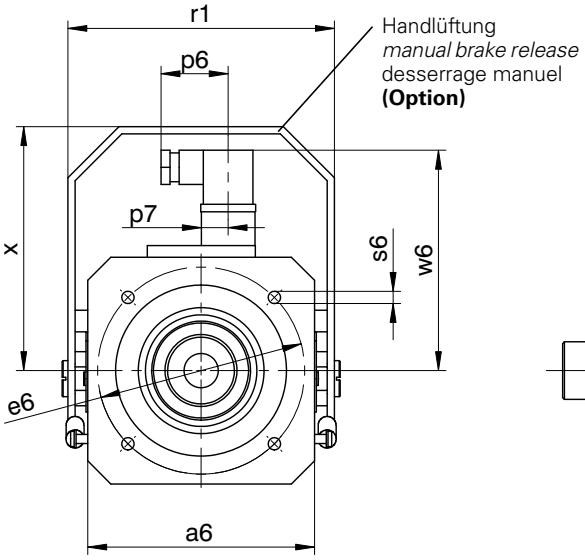

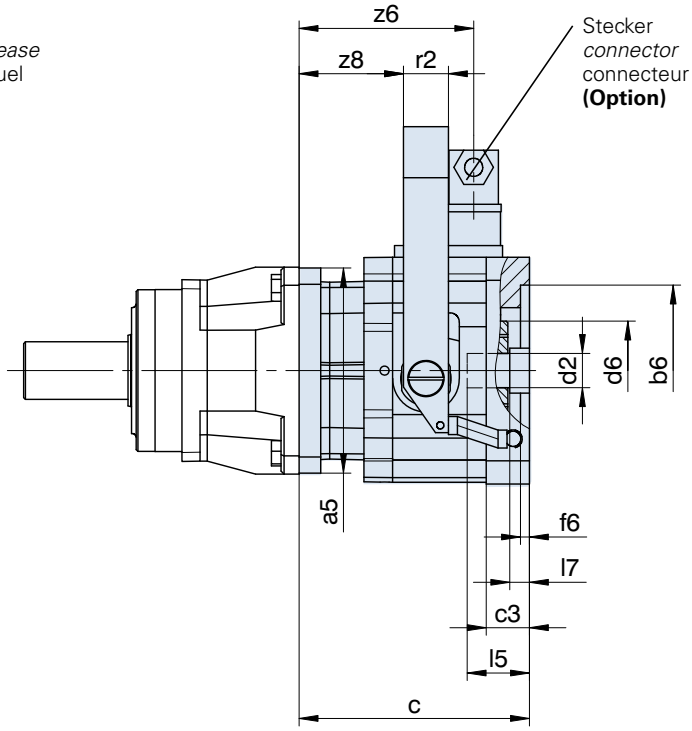

Maße Getriebe siehe Katalog ServoFit® Servogetriebe ID 442257.
Weitere Motoranschlussmaße auf Anfrage.

Gear unit dimensions see catalog ServoFit® servo gear units ID 442257. Further motor connection dimensions on request.

Dimensions réducteur voir catalogue réducteurs brushless ServoFit® ID 442257. D'autres cotes de connexion des motuers sur demande.

Typ	øb6	øe6	ød2min	ød2max	l5max	□a5	□a6	c	c3	ød6
MB21	95F8	115	19	24	63,0	114	126	128,0	24,0	55
MB21	95F8	130	19	24	63,0	114	126	128,0	24,0	55
MB21	110F8	130	19	24	63,0	114	126	128,0	24,0	55
MB31	130F8	165	24	32	66,5	145	155	141,0	25,0	65
MB31	110F8	165	24	32	66,5	145	155	141,0	25,0	65
MB41	180F8	215	32	38	83,0	190	194	171,5	35,5	80
MB41	130F8	215	32	38	83,0	190	194	171,5	35,5	80
MB51	250F8	300	42	48	114,0	190	264	232,0	68,0	105

Typ	f6	l7max	p6	p7	r1	r2	s6	w6	x	z6	z8
MB21	5	11,0	37,5	15	148	25	M8	122,4	135,5	97	58
MB21	5	11,0	37,5	15	148	25	M8	122,4	135,5	97	58
MB21	5	11,0	37,5	15	148	25	M8	122,4	135,5	97	58
MB31	5	6,5	37,5	15	178	25	M10	136,4	165,5	107	68
MB31	5	6,5	37,5	15	178	25	M10	136,4	165,5	107	68
MB41	6	4,0	37,5	15	222	30	M12	156,4	195,5	128	85
MB41	6	4,0	37,5	15	222	30	M12	156,4	195,5	128	85
MB51	10	22,0	37,5	15	294	30	M16	193,0	264,0	154	108

STÖBER

MB20 - MB40

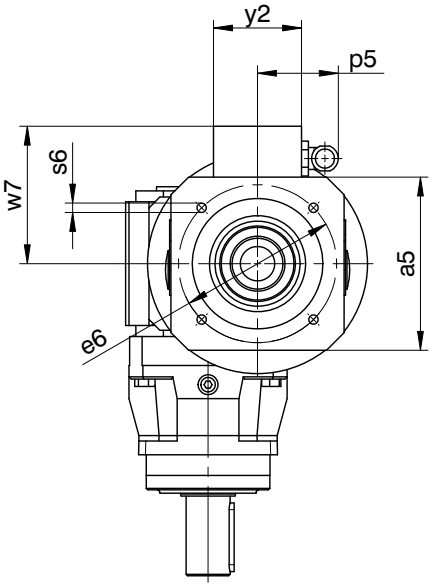

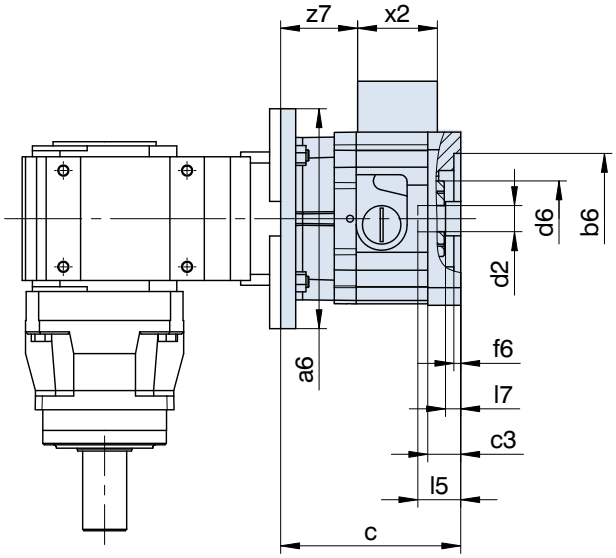

Maße Getriebe siehe Katalog ServoFit® Servogetriebe ID 442257.
Weitere Motoranschlussmaße auf Anfrage.

Gear unit dimensions see catalogue ServoFit® servo gear units ID 442257. Further motor connection dimensions on request.

Dimensions réducteur voir catalogue réducteurs brushless ServoFit® ID 442257. D'autres cotes de connexion des motuers sur demande.

Typ	øb6	øe6	ød2min	ød2max	l5max	□a5	øa6	c	c3
MB20	95H7	115	19	24	63,0	126	160	131	24,0
MB20	95H7	130	19	24	63,0	126	160	131	24,0
MB20	110H7	130	19	24	63,0	126	160	131	24,0
MB30	110H7	165	24	32	66,5	155	200	146	25,0
MB30	130H7	165	24	32	66,5	155	200	146	25,0
MB40	130H7	215	32	38	83,0	194	250	182	35,5
MB40	180H7	215	32	38	83,0	194	250	182	35,5

Typ	ød6	f6	l7max	p5	s6	w7	x2	y2	z7
MB20	55	5	11,0	59	M8	100,0	58	64	56,0
MB20	55	5	11,0	59	M8	100,0	58	64	56,0
MB20	55	5	11,0	59	M8	100,0	58	64	56,0
MB30	65	5	6,5	59	M10	114,5	58	64	68,0
MB30	65	5	6,5	59	M10	114,5	58	64	68,0
MB40	80	6	4,0	59	M12	134,0	58	64	94,5
MB40	80	6	4,0	59	M12	134,0	58	64	94,5

STÖBER

MB20 - MB40

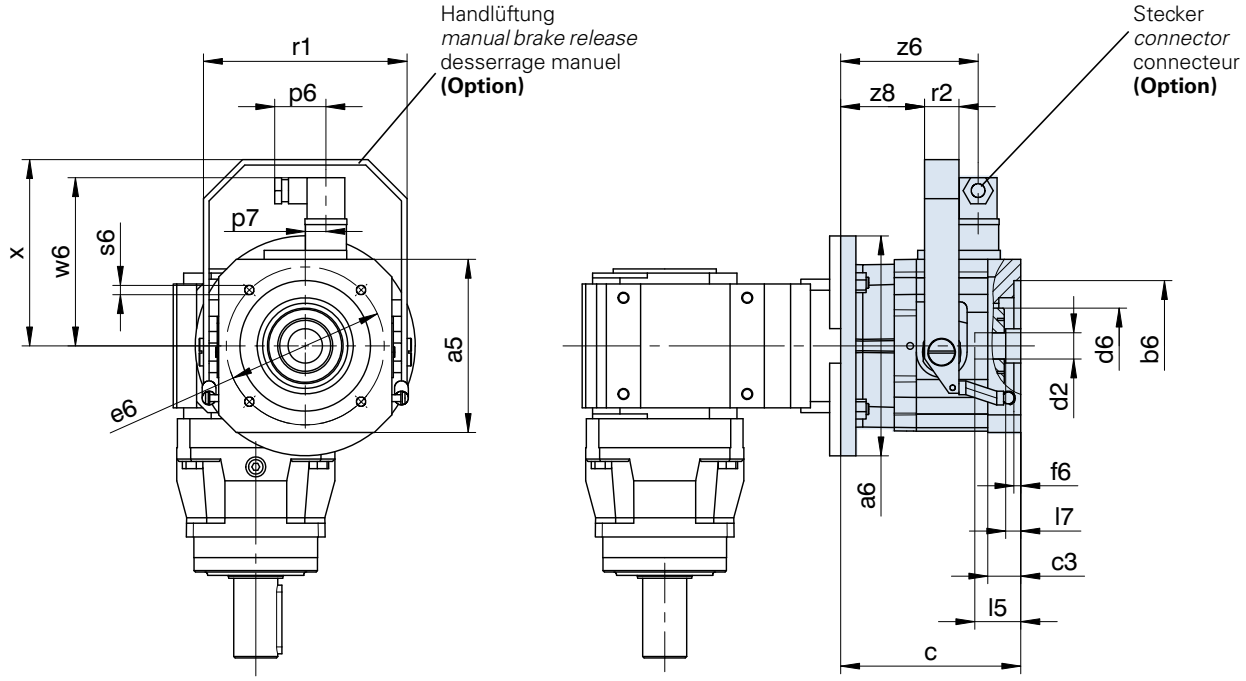

Maße Getriebe siehe Katalog ServoFit® Servogetriebe ID 442257.
Weitere Motoranschlussmaße auf Anfrage.

Gear unit dimensions see catalogue ServoFit® servo gear units ID 442257. Further motor connection dimensions on request.

Dimensions réducteur voir catalogue réducteurs brushless ServoFit® ID 442257. D'autres cotes de connexion des motuers sur demande.

Typ	øb6	øe6	ød2min	ød2max	l5max	□a5	øa6	c	c3	ød6
MB20	95H7	115	19	24	63,0	126	160	131	24,0	55
MB20	95H7	130	19	24	63,0	126	160	131	24,0	55
MB20	110H7	130	19	24	63,0	126	160	131	24,0	55
MB30	110H7	165	24	32	66,5	155	200	146	25,0	65
MB30	130H7	165	24	32	66,5	155	200	146	25,0	65
MB40	130H7	215	32	38	83,0	194	250	182	35,5	80
MB40	180H7	215	32	38	83,0	194	250	182	35,5	80

Typ	f6	l7max	p6	p7	r1	r2	s6	w6	x	z6	z8
MB20	5	11,0	37,5	15	148	25	M8	122,4	135,5	100,0	61,0
MB20	5	11,0	37,5	15	148	25	M8	122,4	135,5	100,0	61,0
MB20	5	11,0	37,5	15	148	25	M8	122,4	135,5	100,0	61,0
MB30	5	6,5	37,5	15	178	25	M10	136,4	165,5	112,0	73,0
MB30	5	6,5	37,5	15	178	25	M10	136,4	165,5	112,0	73,0
MB40	6	4,0	37,5	15	222	30	M12	156,4	195,5	138,5	95,5
MB40	6	4,0	37,5	15	222	30	M12	156,4	195,5	138,5	95,5

Maßbilder
ServoFit® Planetengetriebe **PH**
Motoradapter mit Bremse

Dimension drawings
ServoFit® PH
Planetary Gear Units
Motor Adapter with Brake

Croquis cotés
Réduct. planétaires
ServoFit® PH lanterne
pour moteur avec frein

STÖBER

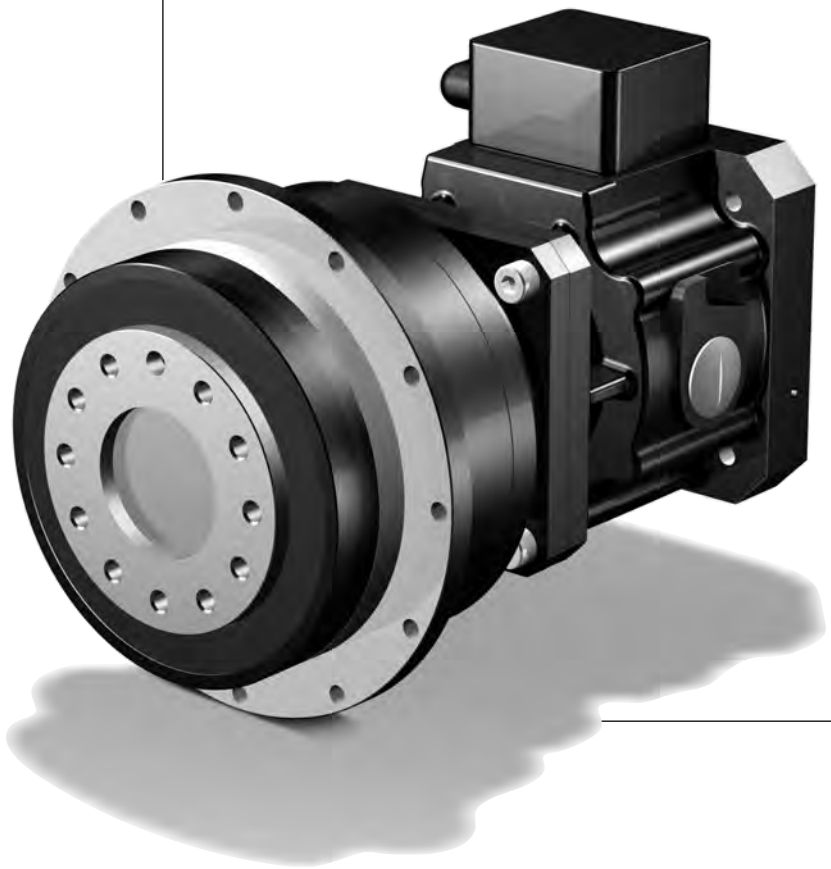

PH

STÖBER

MB21 - MB51 / MB22 - MB42

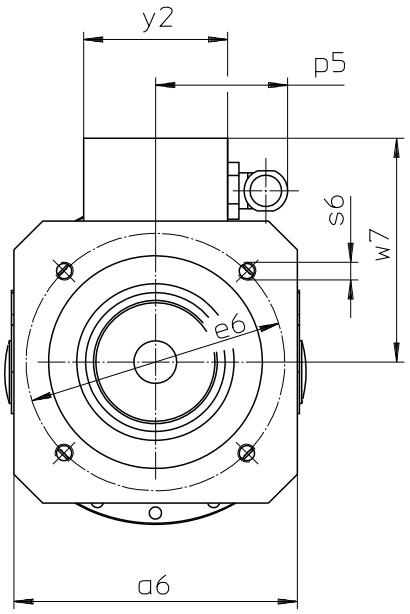

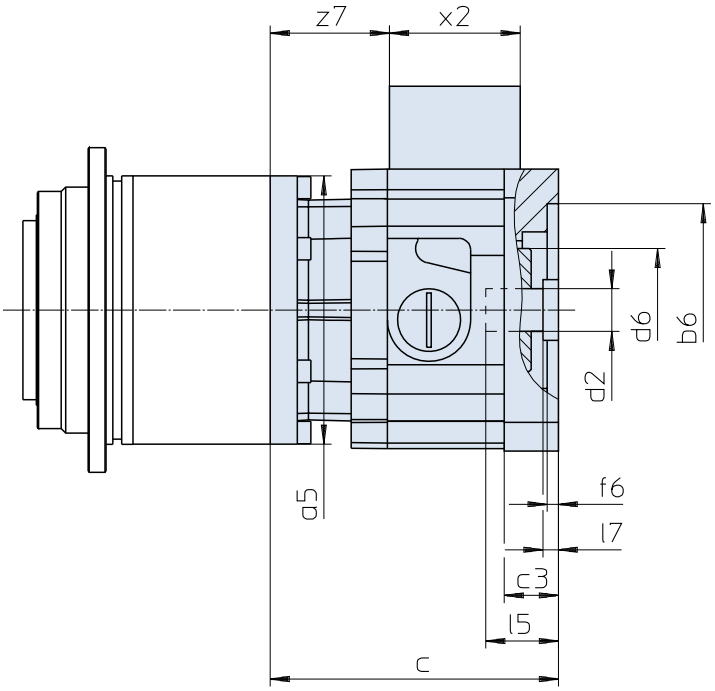

Maße Getriebe siehe Katalog ServoFit® Servogetriebe ID 442257.
Weitere Motoranschlussmaße auf Anfrage.

Gear unit dimensions see catalogue ServoFit® servo gear units ID 442257. Further motor connection dimensions on request.

Dimensions réducteur voir catalogue réducteurs brushless ServoFit® ID 442257. D'autres cotes de connexion des motuers sur demande.

Typ	øb6	øe6	ød2min	ød2max	l5max	□a5	□a6	c	c3
MB21	95^{F8}	115	19	24	63,0	114	126	128,0	24,0
MB21	95^{F8}	130	19	24	63,0	114	126	128,0	24,0
MB21	110^{F8}	130	19	24	63,0	114	126	128,0	24,0
MB31	130^{F8}	165	24	32	66,5	145	155	141,0	25,0
MB31	110^{F8}	165	24	32	66,5	145	155	141,0	25,0
MB41	180^{F8}	215	32	38	83,0	190	194	171,5	35,5
MB41	130^{F8}	215	32	38	83,0	190	194	171,5	35,5
MB51	250^{F8}	300	42	48	114,0	190	264	232,0	68,0

Typ	ød6	f6	l7max	p5	s6	w7	x2	y2	z7
MB21	55	5	11,0	59	M8	100,0	58	64	53
MB21	55	5	11,0	59	M8	100,0	58	64	53
MB21	55	5	11,0	59	M8	100,0	58	64	53
MB31	65	5	6,5	59	M10	114,5	58	64	63
MB31	65	5	6,5	59	M10	114,5	58	64	63
MB41	80	6	4,0	59	M12	134,0	58	64	84
MB41	80	6	4,0	59	M12	134,0	58	64	84
MB51	105	10	22,0	66	M16	189,5	75	80	100

Typ	øb6	øe6	ød2min	ød2max	l5max	øa5	□a6	c	c3
MB22	95^{H7}	115	19	24	63,0	120	126	128	24,0
MB22	95^{H7}	130	19	24	63,0	120	126	128	24,0
MB22	110^{H7}	130	19	24	63,0	120	126	128	24,0
MB32	130^{H7}	165	24	32	66,5	152	155	141	25,0
MB32	110^{H7}	165	24	32	66,5	152	155	141	25,0
MB42	180^{H7}	215	32	38	83,0	212	194	170	35,5
MB42	130^{H7}	215	32	38	83,0	212	194	170	35,5

Typ	ød6	f6	l7max	p5	s6	w7	x2	y2	z7
MB22	55	5	11,0	59	M8	100,0	58	64	53,0
MB22	55	5	11,0	59	M8	100,0	58	64	53,0
MB22	55	5	11,0	59	M8	100,0	58	64	53,0
MB32	65	5	6,5	59	M10	114,5	58	64	63,0
MB32	65	5	6,5	59	M10	114,5	58	64	63,0
MB42	80	6	4,0	59	M12	134,0	58	64	82,5
MB42	80	6	4,0	59	M12	134,0	58	64	82,5

STÖBER

MB21 - MB51 / MB22 - MB42

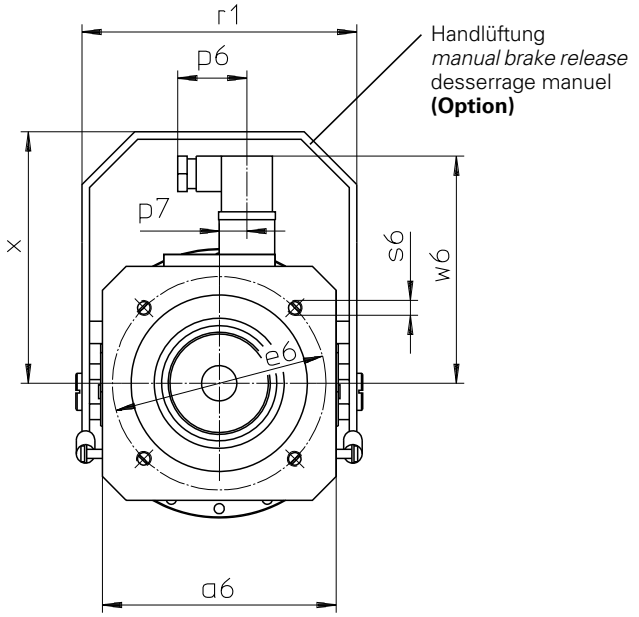

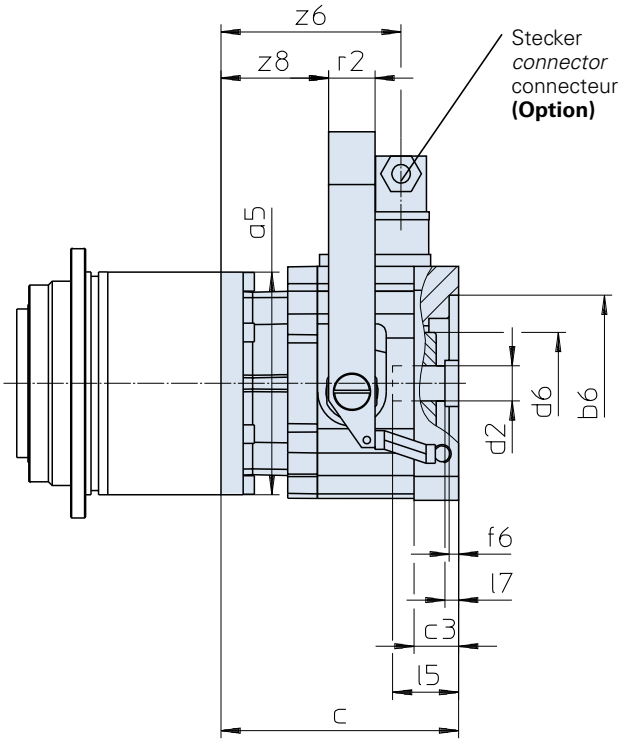

Maße Getriebe siehe Katalog ServoFit® Servogetriebe ID 442257.
Weitere Motoranschlussmaße auf Anfrage.

Gear unit dimensions see catalogue ServoFit® servo gear units ID 442257. Further motor connection dimensions on request.

Dimensions réducteur voir catalogue réducteurs brushless ServoFit® ID 442257. D'autres cotes de connexion des motuers sur demande.

Typ	øb6	øe6	ød2min	ød2max	l5max	□a5	□a6	c	c3	ød6
MB21	95F8	115	19	24	63,0	114	126	128,0	24,0	55
MB21	95F8	130	19	24	63,0	114	126	128,0	24,0	55
MB21	110F8	130	19	24	63,0	114	126	128,0	24,0	55
MB31	130F8	165	24	32	66,5	145	155	141,0	25,0	65
MB31	110F8	165	24	32	66,5	145	155	141,0	25,0	65
MB41	180F8	215	32	38	83,0	190	194	171,5	35,5	80
MB41	130F8	215	32	38	83,0	190	194	171,5	35,5	80
MB51	250F8	300	42	48	114,0	190	264	232,0	68,0	105

Typ	f6	l7max	p6	p7	r1	r2	s6	w6	x	z6	z8
MB21	5	11,0	37,5	15	148	25	M8	122,4	135,5	97	58
MB21	5	11,0	37,5	15	148	25	M8	122,4	135,5	97	58
MB21	5	11,0	37,5	15	148	25	M8	122,4	135,5	97	58
MB31	5	6,5	37,5	15	178	25	M10	136,4	165,5	107	68
MB31	5	6,5	37,5	15	178	25	M10	136,4	165,5	107	68
MB41	6	4,0	37,5	15	222	30	M12	156,4	195,5	128	85
MB41	6	4,0	37,5	15	222	30	M12	156,4	195,5	128	85
MB51	10	22,0	37,5	15	294	30	M16	193,0	264,0	154	108

Typ	øb6	øe6	ød2min	ød2max	l5max	øa5	□a6	c	c3	ød6
MB22	95H7	115	19	24	63,0	120	126	128	24,0	55
MB22	95H7	130	19	24	63,0	120	126	128	24,0	55
MB22	110H7	130	19	24	63,0	120	126	128	24,0	55
MB32	130H7	165	24	32	66,5	152	155	141	25,0	65
MB32	110H7	165	24	32	66,5	152	155	141	25,0	65
MB42	180H7	215	32	38	83,0	212	194	170	35,5	80
MB42	130H7	215	32	38	83,0	212	194	170	35,5	80

Typ	f6	l7max	p6	p7	r1	r2	s6	w6	x	z6	z8
MB22	5	11,0	37,5	15	148	25	M8	122,4	135,5	97,0	58,0
MB22	5	11,0	37,5	15	148	25	M8	122,4	135,5	97,0	58,0
MB22	5	11,0	37,5	15	148	25	M8	122,4	135,5	97,0	58,0
MB32	5	6,5	37,5	15	178	25	M10	136,4	165,5	107,0	68,0
MB32	5	6,5	37,5	15	178	25	M10	136,4	165,5	107,0	68,0
MB42	6	4,0	37,5	15	222	30	M12	156,4	195,5	126,5	83,5
MB42	6	4,0	37,5	15	222	30	M12	156,4	195,5	126,5	83,5

Maßbilder
ServoFit® Planetengetriebe **PHA**
Motoradapter mit Bremse

Dimension drawings
ServoFit® PHA
Planetary Gear Units
Motor Adapter with Brake

Croquis cotés
Réduct. planétaires
ServoFit® PHA lanterne
pour moteur avec frein

STÖBER

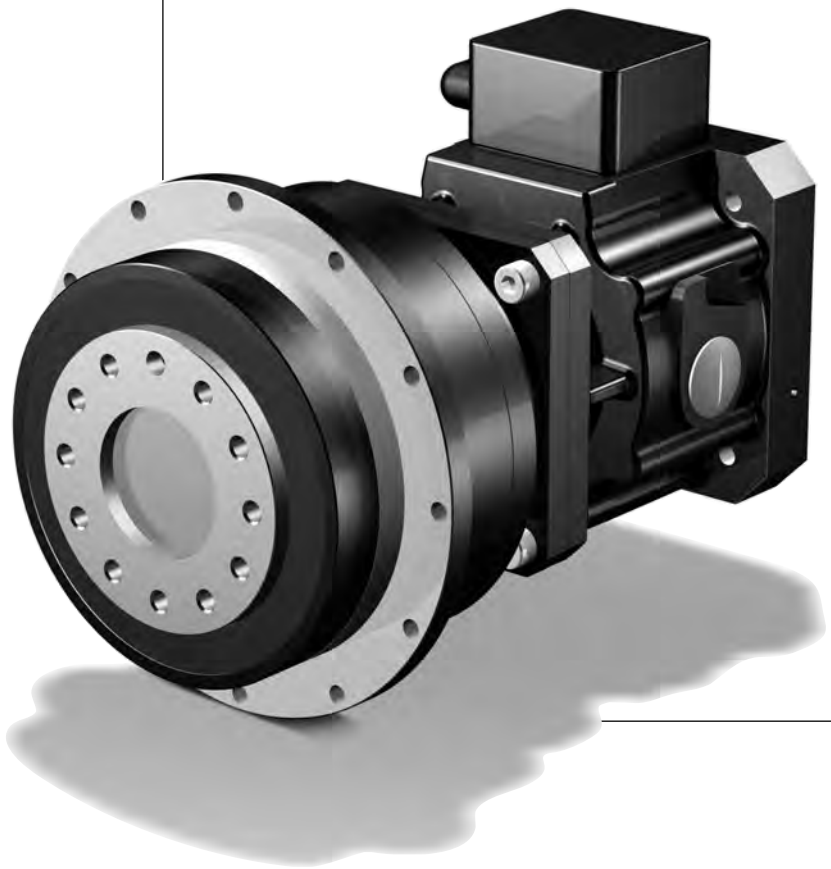

PHA

STÖBER

MB21 - MB51 / MB22 - MB42

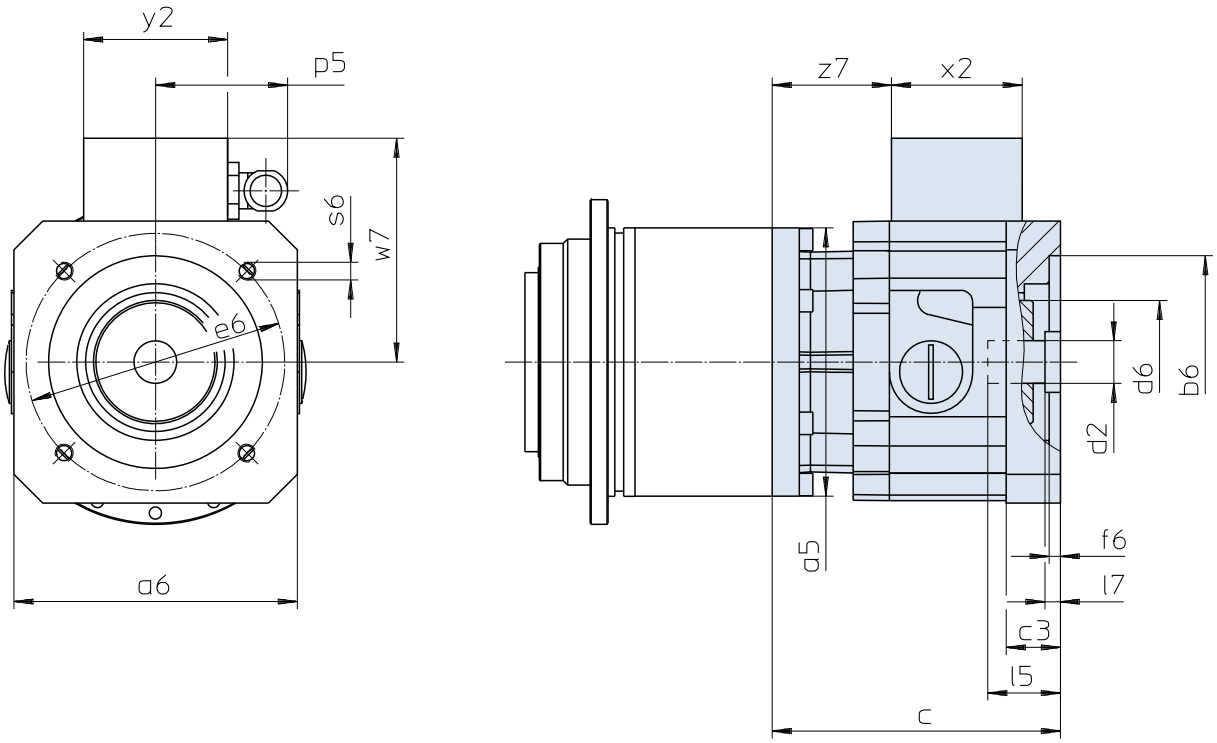

Maße Getriebe siehe Katalog ServoFit® Servogetriebe ID 442257.
Weitere Motoranschlussmaße auf Anfrage.

Gear unit dimensions see catalog ServoFit® servo gear units ID 442257. Further motor connection dimensions on request.

Dimensions réducteur voir catalogue réducteurs brushless ServoFit® ID 442257. D'autres cotes de connexion des motuers sur demande.

Typ	øb6	øe6	ød2min	ød2max	l5max	□a5	□a6	c	c3
MB21	95^{F8}	115	19	24	63,0	114	126	128,0	24,0
MB21	95^{F8}	130	19	24	63,0	114	126	128,0	24,0
MB21	110^{F8}	130	19	24	63,0	114	126	128,0	24,0
MB31	130^{F8}	165	24	32	66,5	145	155	141,0	25,0
MB31	110^{F8}	165	24	32	66,5	145	155	141,0	25,0
MB41	180^{F8}	215	32	38	83,0	190	194	171,5	35,5
MB41	130^{F8}	215	32	38	83,0	190	194	171,5	35,5
MB51	250^{F8}	300	42	48	114,0	190	264	232,0	68,0

Typ	ød6	f6	l7max	p5	s6	w7	x2	y2	z7
MB21	55	5	11,0	59	M8	100,0	58	64	53
MB21	55	5	11,0	59	M8	100,0	58	64	53
MB21	55	5	11,0	59	M8	100,0	58	64	53
MB31	65	5	6,5	59	M10	114,5	58	64	63
MB31	65	5	6,5	59	M10	114,5	58	64	63
MB41	80	6	4,0	59	M12	134,0	58	64	84
MB41	80	6	4,0	59	M12	134,0	58	64	84
MB51	105	10	22,0	66	M16	189,5	75	80	100

Typ	øb6	øe6	ød2min	ød2max	l5max	øa5	□a6	c	c3
MB22	95^{H7}	115	19	24	63,0	120	126	128	24,0
MB22	95^{H7}	130	19	24	63,0	120	126	128	24,0
MB22	110^{H7}	130	19	24	63,0	120	126	128	24,0
MB32	130^{H7}	165	24	32	66,5	152	155	141	25,0
MB32	110^{H7}	165	24	32	66,5	152	155	141	25,0
MB42	180^{H7}	215	32	38	83,0	212	194	170	35,5
MB42	130^{H7}	215	32	38	83,0	212	194	170	35,5

Typ	ød6	f6	l7max	p5	s6	w7	x2	y2	z7
MB22	55	5	11,0	59	M8	100,0	58	64	53,0
MB22	55	5	11,0	59	M8	100,0	58	64	53,0
MB22	55	5	11,0	59	M8	100,0	58	64	53,0
MB32	65	5	6,5	59	M10	114,5	58	64	63,0
MB32	65	5	6,5	59	M10	114,5	58	64	63,0
MB42	80	6	4,0	59	M12	134,0	58	64	82,5
MB42	80	6	4,0	59	M12	134,0	58	64	82,5

STÖBER

MB21 - MB41 / MB22 - MB42

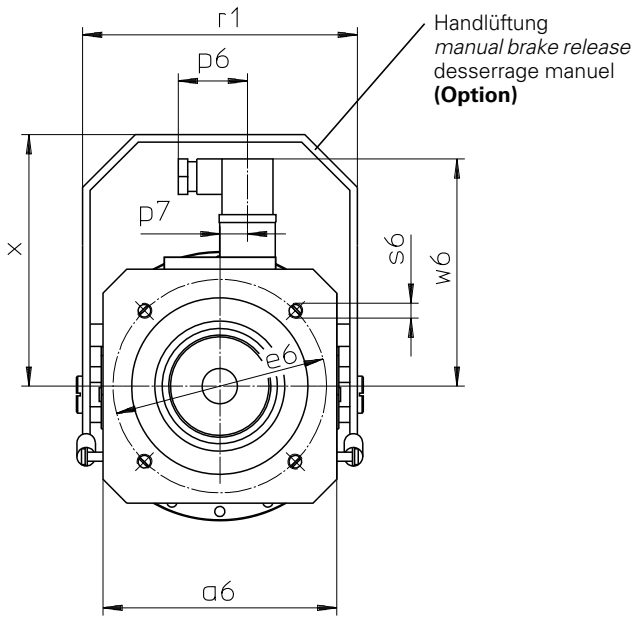

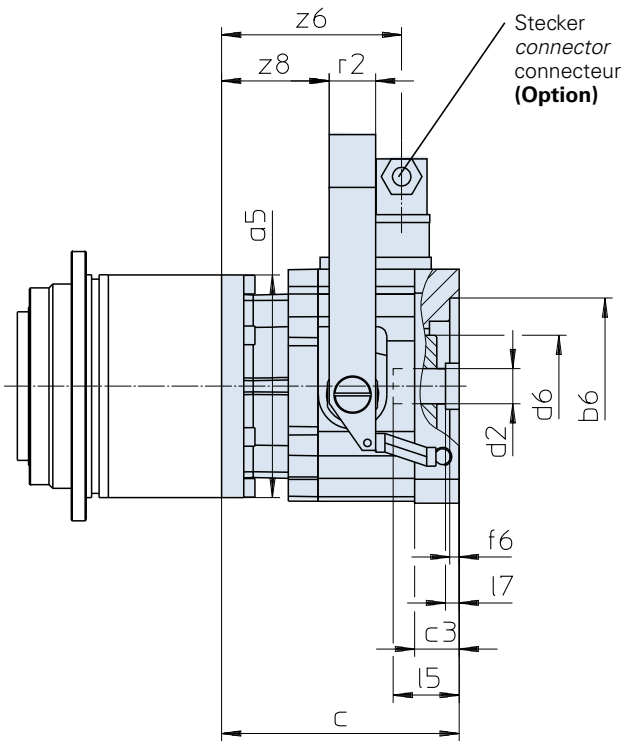

Maße Getriebe siehe Katalog ServoFit® Servogetriebe ID 442257.
Weitere Motoranschlussmaße auf Anfrage.

Gear unit dimensions see catalog ServoFit® servo gear units ID 442257. Further motor connection dimensions on request.

Dimensions réducteur voir catalogue réducteurs brushless ServoFit® ID 442257. D'autres cotes de connexion des motuers sur demande.

Typ	øb6	øe6	ød2min	ød2max	l5max	□a5	□a6	c	c3	ød6
MB21	95F8	115	19	24	63,0	114	126	128,0	24,0	55
MB21	95F8	130	19	24	63,0	114	126	128,0	24,0	55
MB21	110F8	130	19	24	63,0	114	126	128,0	24,0	55
MB31	130F8	165	24	32	66,5	145	155	141,0	25,0	65
MB31	110F8	165	24	32	66,5	145	155	141,0	25,0	65
MB41	180F8	215	32	38	83,0	190	194	171,5	35,5	80
MB41	130F8	215	32	38	83,0	190	194	171,5	35,5	80
MB51	250F8	300	42	48	114,0	190	264	232,0	68,0	105

Typ	f6	l7max	p6	p7	r1	r2	s6	w6	x	z6	z8
MB21	5	11,0	37,5	15	148	25	M8	122,4	135,5	97	58
MB21	5	11,0	37,5	15	148	25	M8	122,4	135,5	97	58
MB21	5	11,0	37,5	15	148	25	M8	122,4	135,5	97	58
MB31	5	6,5	37,5	15	178	25	M10	136,4	165,5	107	68
MB31	5	6,5	37,5	15	178	25	M10	136,4	165,5	107	68
MB41	6	4,0	37,5	15	222	30	M12	156,4	195,5	128	85
MB41	6	4,0	37,5	15	222	30	M12	156,4	195,5	128	85
MB51	10	22,0	37,5	15	294	30	M16	193,0	264,0	154	108

Typ	øb6	øe6	ød2min	ød2max	l5max	øa5	□a6	c	c3	ød6
MB22	95H7	115	19	24	63,0	120	126	128	24,0	55
MB22	95H7	130	19	24	63,0	120	126	128	24,0	55
MB22	110H7	130	19	24	63,0	120	126	128	24,0	55
MB32	130H7	165	24	32	66,5	152	155	141	25,0	65
MB32	110H7	165	24	32	66,5	152	155	141	25,0	65
MB42	180H7	215	32	38	83,0	212	194	170	35,5	80
MB42	130H7	215	32	38	83,0	212	194	170	35,5	80

Typ	f6	l7max	p6	p7	r1	r2	s6	w6	x	z6	z8
MB22	5	11,0	37,5	15	148	25	M8	122,4	135,5	97,0	58,0
MB22	5	11,0	37,5	15	148	25	M8	122,4	135,5	97,0	58,0
MB22	5	11,0	37,5	15	148	25	M8	122,4	135,5	97,0	58,0
MB32	5	6,5	37,5	15	178	25	M10	136,4	165,5	107,0	68,0
MB32	5	6,5	37,5	15	178	25	M10	136,4	165,5	107,0	68,0
MB42	6	4,0	37,5	15	222	30	M12	156,4	195,5	126,5	83,5
MB42	6	4,0	37,5	15	222	30	M12	156,4	195,5	126,5	83,5

Maßbilder
Planetenwinkel-
getriebe **PHK**
Motoradapter mit Bremse

Dimension drawings
***PHK** Right-Angle*
Planetary Gear Units
Motor Adapter with Brake

Croquis cotés
Réduct. planétaires à
couple conique **PHK**
lant. pour moteur avec frein

STÖBER

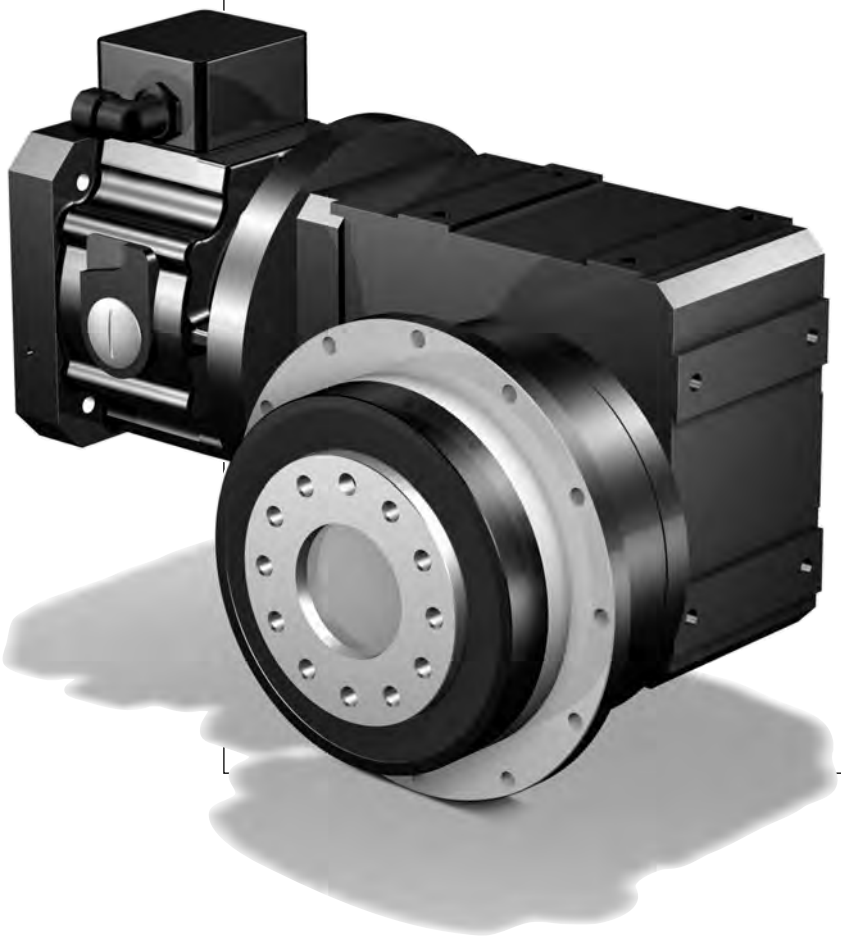

PHK

STÖBER

MB20 - MB40

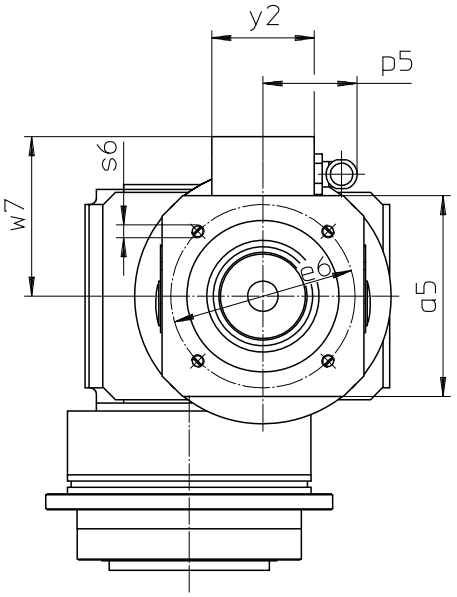

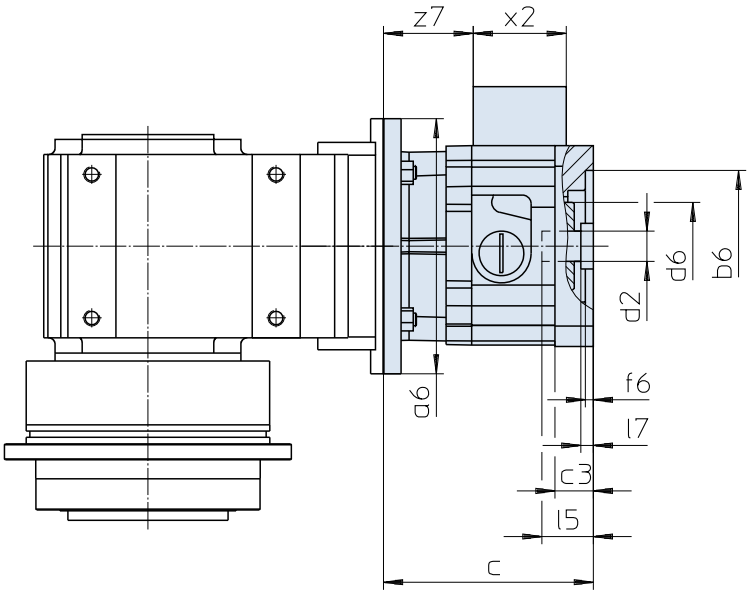

Maße Getriebe siehe Katalog ServoFit® Servogetriebe ID 442257.
Weitere Motoranschlussmaße auf Anfrage.

Gear unit dimensions see catalog ServoFit® servo gear units ID 442257. Further motor connection dimensions on request.

Dimensions réducteur voir catalogue réducteurs brushless ServoFit® ID 442257. D'autres cotes de connexion des motuers sur demande.

Typ	øb6	øe6	ød2min	ød2max	l5max	□a5	øa6	c	c3
MB20	95H7	115	19	24	63,0	126	160	131	24,0
MB20	95H7	130	19	24	63,0	126	160	131	24,0
MB20	110H7	130	19	24	63,0	126	160	131	24,0
MB30	110H7	165	24	32	66,5	155	200	146	25,0
MB30	130H7	165	24	32	66,5	155	200	146	25,0
MB40	130H7	215	32	38	83,0	194	250	182	35,5
MB40	180H7	215	32	38	83,0	194	250	182	35,5

Typ	ød6	f6	l7max	p5	s6	w7	x2	y2	z7
MB20	55	5	11,0	59	M8	100,0	58	64	56,0
MB20	55	5	11,0	59	M8	100,0	58	64	56,0
MB20	55	5	11,0	59	M8	100,0	58	64	56,0
MB30	65	5	6,5	59	M10	114,5	58	64	68,0
MB30	65	5	6,5	59	M10	114,5	58	64	68,0
MB40	80	6	4,0	59	M12	134,0	58	64	94,5
MB40	80	6	4,0	59	M12	134,0	58	64	94,5

STÖBER

MB20 - MB40

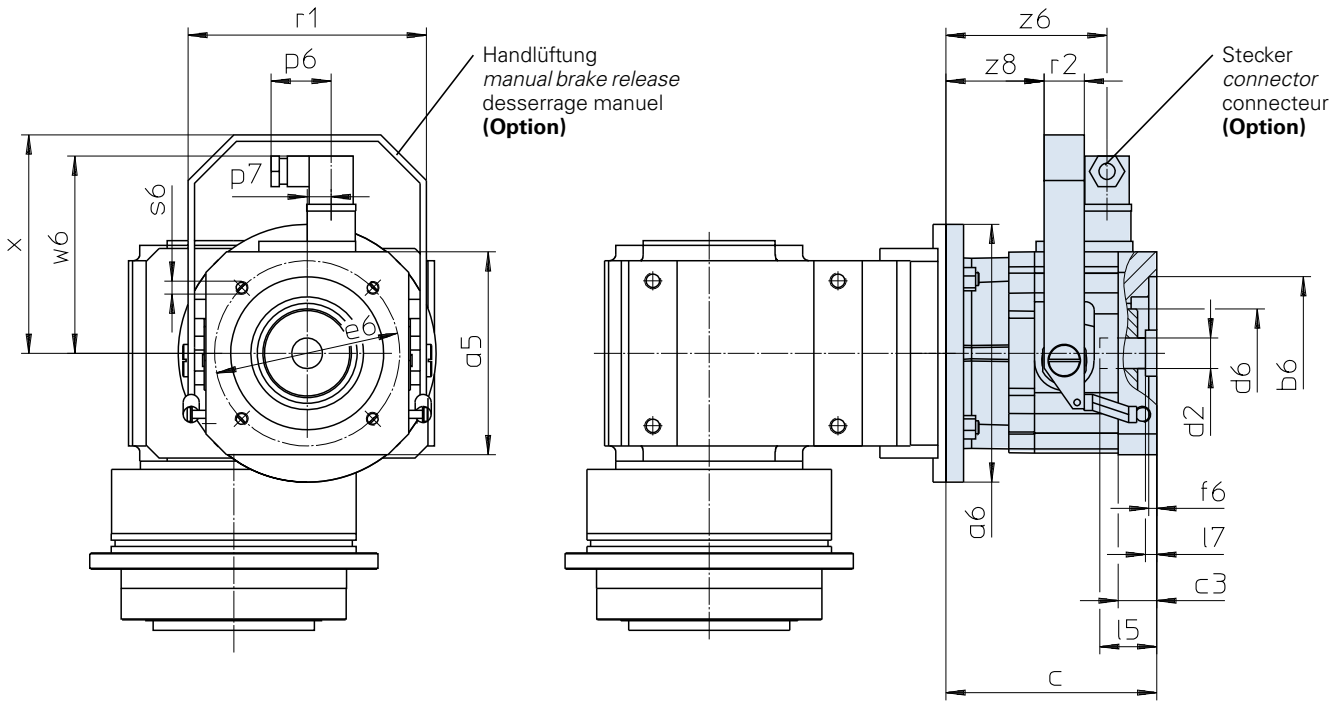

Maße Getriebe siehe Katalog ServoFit® Servogetriebe ID 442257.
Weitere Motoranschlussmaße auf Anfrage.

Gear unit dimensions see catalog ServoFit® servo gear units ID 442257. Further motor connection dimensions on request.

Dimensions réducteur voir catalogue réducteurs brushless ServoFit® ID 442257. D'autres cotes de connexion des motuers sur demande.

Typ	øb6	øe6	ød2min	ød2max	l5max	□a5	øa6	c	c3	ød6
MB20	95H7	115	19	24	63,0	126	160	131	24,0	55
MB20	95H7	130	19	24	63,0	126	160	131	24,0	55
MB20	110H7	130	19	24	63,0	126	160	131	24,0	55
MB30	110H7	165	24	32	66,5	155	200	146	25,0	65
MB30	130H7	165	24	32	66,5	155	200	146	25,0	65
MB40	130H7	215	32	38	83,0	194	250	182	35,5	80
MB40	180H7	215	32	38	83,0	194	250	182	35,5	80

PHK

Typ	f6	l7max	p6	p7	r1	r2	s6	w6	x	z6	z8
MB20	5	11,0	37,5	15	148	25	M8	122,4	135,5	100,0	61,0
MB20	5	11,0	37,5	15	148	25	M8	122,4	135,5	100,0	61,0
MB20	5	11,0	37,5	15	148	25	M8	122,4	135,5	100,0	61,0
MB30	5	6,5	37,5	15	178	25	M10	136,4	165,5	112,0	73,0
MB30	5	6,5	37,5	15	178	25	M10	136,4	165,5	112,0	73,0
MB40	6	4,0	37,5	15	222	30	M12	156,4	195,5	138,5	95,5
MB40	6	4,0	37,5	15	222	30	M12	156,4	195,5	138,5	95,5

Maßbilder
ServoFit® Planetengetriebe **PHQ**
Motoradapter mit Bremse

Dimension drawings
ServoFit® PHQ
Planetary Gear Units
Motor Adapter with Brake

Croquis cotés
Réduct. planétaires
ServoFit® PHQ lanterne pour moteur avec frein

STÖBER

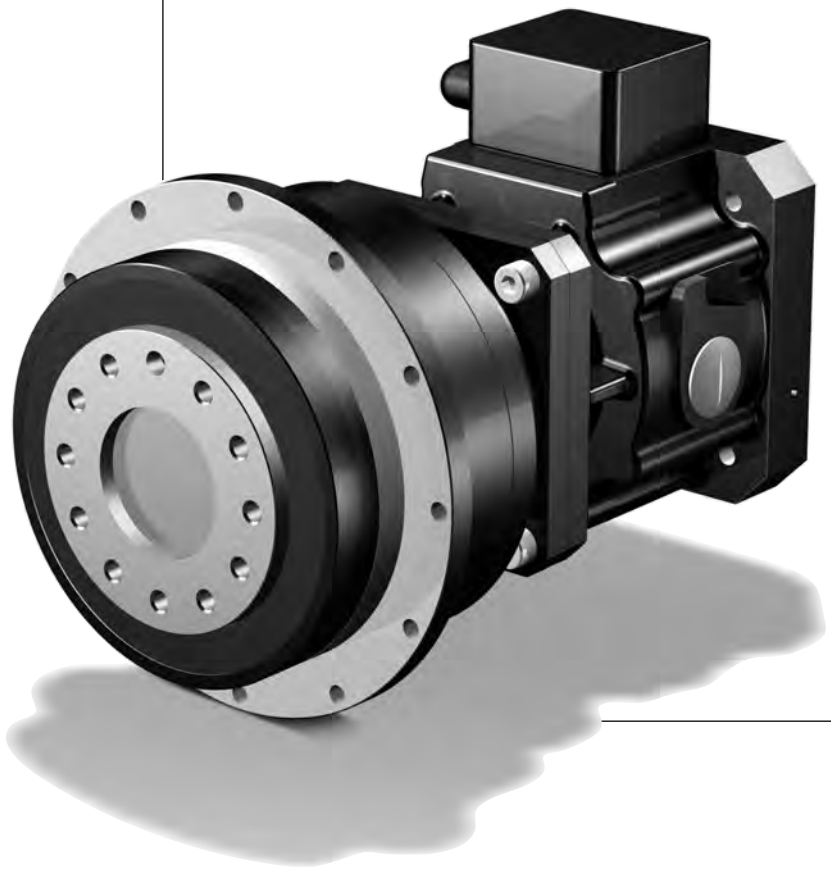

PHQ

STÖBER

MB21 - MB51

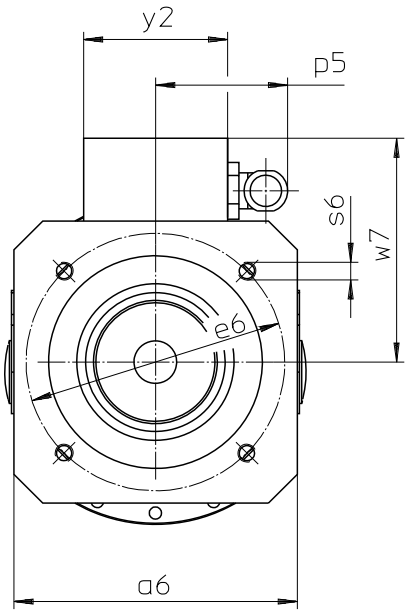

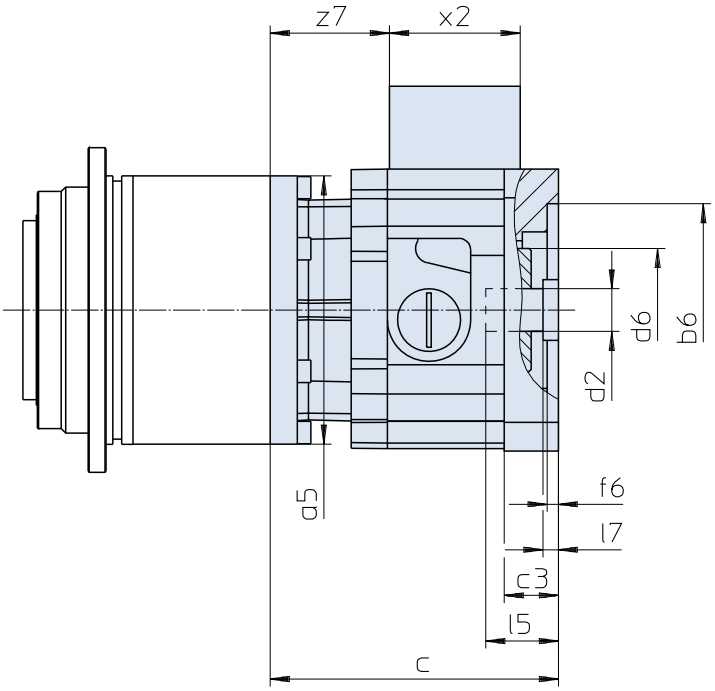

Maße Getriebe siehe Katalog ServoFit® ID 442257. Weitere Motoranschlussmaße auf Anfrage.

Gear unit dimensions see catalogue ServoFit® ID 442257. Further motor connection dimensions on request.

Dimensions réducteur voir catalogue ServoFit® ID 442257. D'autres cotes de connexion des motuers sur demande.

Typ	øb6	øe6	ød2min	ød2max	l5max	□a5	□a6	c	c3
MB21	95F8	115	19	24	63,0	114	126	128,0	24,0
MB21	95F8	130	19	24	63,0	114	126	128,0	24,0
MB21	110F8	130	19	24	63,0	114	126	128,0	24,0
MB31	130F8	165	24	32	66,5	145	155	141,0	25,0
MB31	110F8	165	24	32	66,5	145	155	141,0	25,0
MB41	180F8	215	32	38	83,0	190	194	171,5	35,5
MB41	130F8	215	32	38	83,0	190	194	171,5	35,5
MB51	250F8	300	42	48	114,0	190	264	232,0	68,0

Typ	ød6	f6	l7max	p5	s6	w7	x2	y2	z7
MB21	55	5	11,0	59	M8	100,0	58	64	53
MB21	55	5	11,0	59	M8	100,0	58	64	53
MB21	55	5	11,0	59	M8	100,0	58	64	53
MB31	65	5	6,5	59	M10	114,5	58	64	63
MB31	65	5	6,5	59	M10	114,5	58	64	63
MB41	80	6	4,0	59	M12	134,0	58	64	84
MB41	80	6	4,0	59	M12	134,0	58	64	84
MB51	105	10	22,0	66	M16	189,5	75	80	100

STÖBER

MB21 - MB51

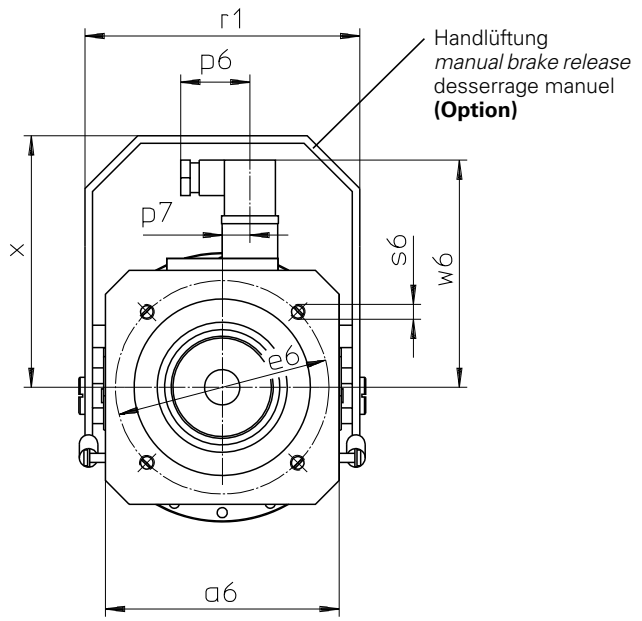

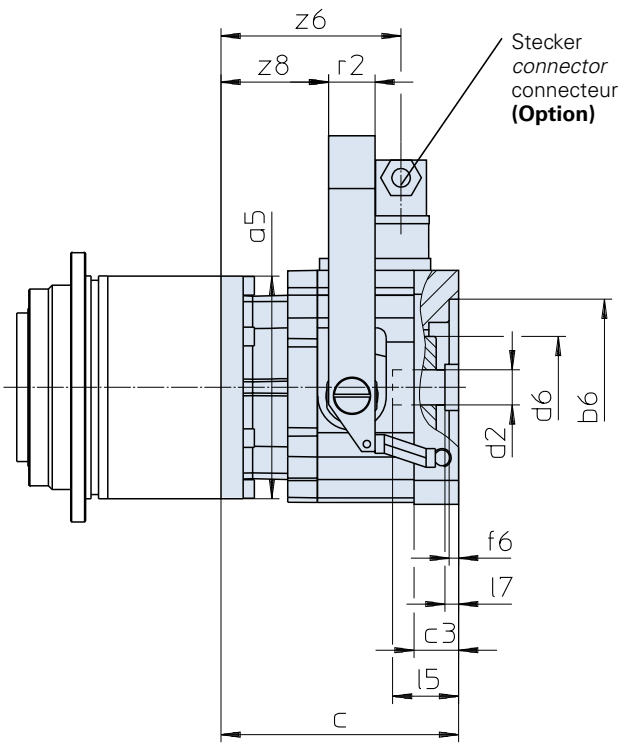

Maße Getriebe siehe Katalog ServoFit® ID 442257. Weitere Motoranschlussmaße auf Anfrage.

Gear unit dimensions see catalogue ServoFit® ID 442257. Further motor connection dimensions on request.

Dimensions réducteur voir catalogue ServoFit® ID 442257. D'autres cotes de connexion des motuers sur demande.

Typ	øb6	øe6	ød2min	ød2max	l5max	□a5	□a6	c	c3	ød6
MB21	95F8	115	19	24	63,0	114	126	128,0	24,0	55
MB21	95F8	130	19	24	63,0	114	126	128,0	24,0	55
MB21	110F8	130	19	24	63,0	114	126	128,0	24,0	55
MB31	130F8	165	24	32	66,5	145	155	141,0	25,0	65
MB31	110F8	165	24	32	66,5	145	155	141,0	25,0	65
MB41	180F8	215	32	38	83,0	190	194	171,5	35,5	80
MB41	130F8	215	32	38	83,0	190	194	171,5	35,5	80
MB51	250F8	300	42	48	114,0	190	264	232,0	68,0	105

Typ	f6	l7max	p6	p7	r1	r2	s6	w6	x	z6	z8
MB21	5	11,0	37,5	15	148	25	M8	122,4	135,5	97	58
MB21	5	11,0	37,5	15	148	25	M8	122,4	135,5	97	58
MB21	5	11,0	37,5	15	148	25	M8	122,4	135,5	97	58
MB31	5	6,5	37,5	15	178	25	M10	136,4	165,5	107	68
MB31	5	6,5	37,5	15	178	25	M10	136,4	165,5	107	68
MB41	6	4,0	37,5	15	222	30	M12	156,4	195,5	128	85
MB41	6	4,0	37,5	15	222	30	M12	156,4	195,5	128	85
MB51	10	22,0	37,5	15	294	30	M16	193,0	264,0	154	108

Maßbilder
ServoFit® Planetengetriebe **PHQA**
Motoradapter mit Bremse

Dimension drawings
ServoFit® PHQA
Planetary Gear Units
Motor Adapter with Brake

Croquis cotés
Réduct. planétaires
ServoFit® PHQA lanterne pour moteur avec frein

STÖBER

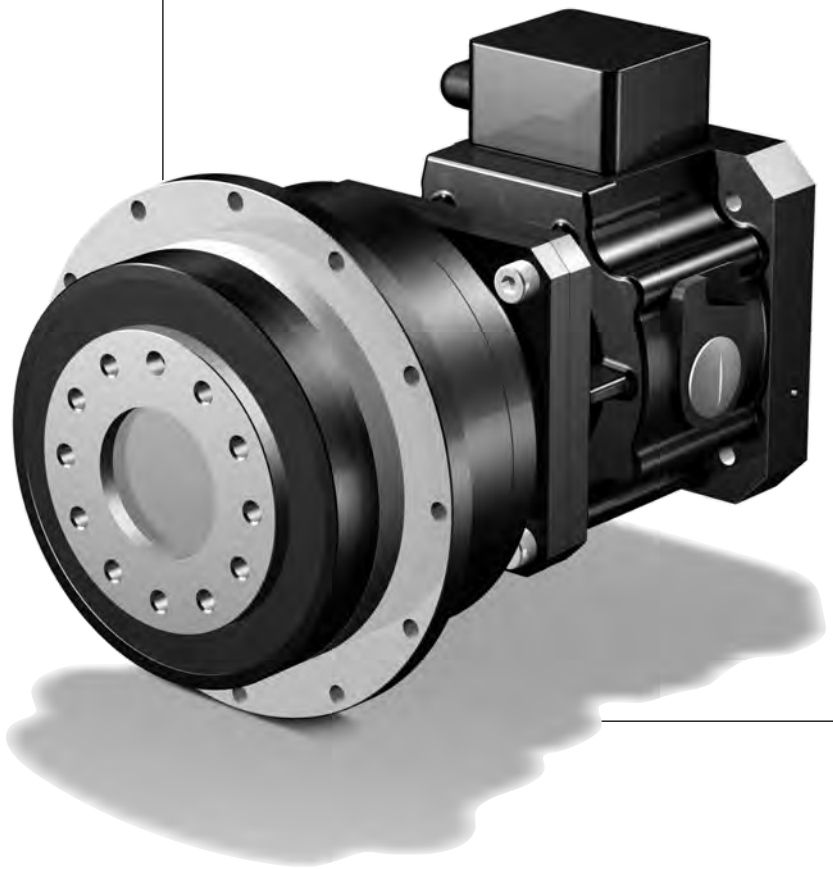

PHQA

STÖBER

MB21 - MB51

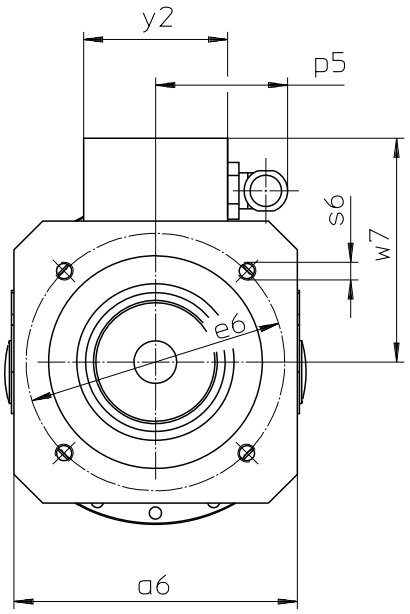

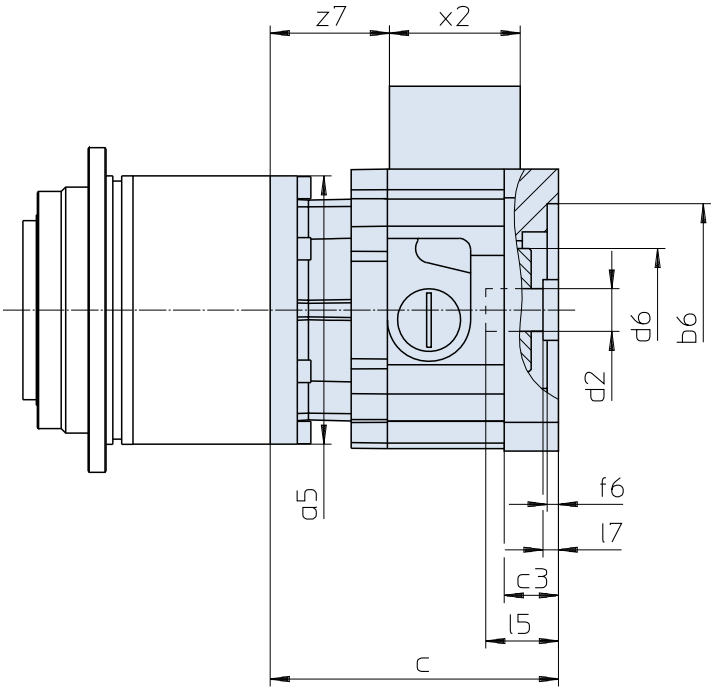

Maße Getriebe siehe Katalog ServoFit® Servogetriebe ID 442257.
Weitere Motoranschlussmaße auf Anfrage.

Gear unit dimensions see catalogue ServoFit® servo gear units ID 442257. Further motor connection dimensions on request.

Dimensions réducteur voir catalogue réducteurs brushless ServoFit® ID 442257. D'autres cotes de connexion des motuers sur demande.

Typ	øb6	øe6	ød2min	ød2max	l5max	□a5	□a6	c	c3
MB21	95F8	115	19	24	63,0	114	126	128,0	24,0
MB21	95F8	130	19	24	63,0	114	126	128,0	24,0
MB21	110F8	130	19	24	63,0	114	126	128,0	24,0
MB31	130F8	165	24	32	66,5	145	155	141,0	25,0
MB31	110F8	165	24	32	66,5	145	155	141,0	25,0
MB41	180F8	215	32	38	83,0	190	194	171,5	35,5
MB41	130F8	215	32	38	83,0	190	194	171,5	35,5
MB51	250F8	300	42	48	114,0	190	264	232,0	68,0

Typ	ød6	f6	l7max	p5	s6	w7	x2	y2	z7
MB21	55	5	11,0	59	M8	100,0	58	64	53
MB21	55	5	11,0	59	M8	100,0	58	64	53
MB21	55	5	11,0	59	M8	100,0	58	64	53
MB31	65	5	6,5	59	M10	114,5	58	64	63
MB31	65	5	6,5	59	M10	114,5	58	64	63
MB41	80	6	4,0	59	M12	134,0	58	64	84
MB41	80	6	4,0	59	M12	134,0	58	64	84
MB51	105	10	22,0	66	M16	189,5	75	80	100

STÖBER

MB21 - MB51

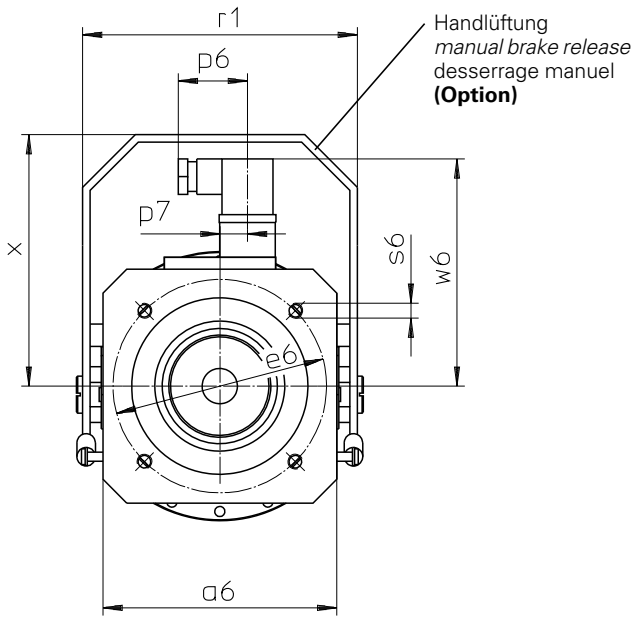

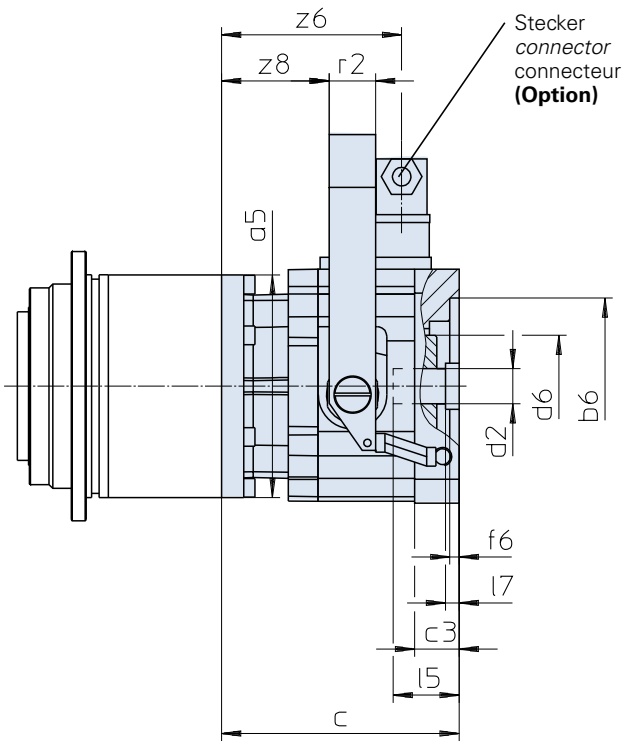

Maße Getriebe siehe Katalog ServoFit® Servogetriebe ID 442257.
Weitere Motoranschlussmaße auf Anfrage.

Gear unit dimensions see catalogue ServoFit® servo gear units ID 442257. Further motor connection dimensions on request.

Dimensions réducteur voir catalogue réducteurs brushless ServoFit® ID 442257. D'autres cotes de connexion des motuers sur demande.

Typ	øb6	øe6	ød2min	ød2max	l5max	□a5	□a6	c	c3	ød6
MB21	95F8	115	19	24	63,0	114	126	128,0	24,0	55
MB21	95F8	130	19	24	63,0	114	126	128,0	24,0	55
MB21	110F8	130	19	24	63,0	114	126	128,0	24,0	55
MB31	130F8	165	24	32	66,5	145	155	141,0	25,0	65
MB31	110F8	165	24	32	66,5	145	155	141,0	25,0	65
MB41	180F8	215	32	38	83,0	190	194	171,5	35,5	80
MB41	130F8	215	32	38	83,0	190	194	171,5	35,5	80
MB51	250F8	300	42	48	114,0	190	264	232,0	68,0	105

Typ	f6	l7max	p6	p7	r1	r2	s6	w6	x	z6	z8
MB21	5	11,0	37,5	15	148	25	M8	122,4	135,5	97	58
MB21	5	11,0	37,5	15	148	25	M8	122,4	135,5	97	58
MB21	5	11,0	37,5	15	148	25	M8	122,4	135,5	97	58
MB31	5	6,5	37,5	15	178	25	M10	136,4	165,5	107	68
MB31	5	6,5	37,5	15	178	25	M10	136,4	165,5	107	68
MB41	6	4,0	37,5	15	222	30	M12	156,4	195,5	128	85
MB41	6	4,0	37,5	15	222	30	M12	156,4	195,5	128	85
MB51	10	22,0	37,5	15	294	30	M16	193,0	264,0	154	108

Maßbilder
Planetenwinkel-
getriebe **PHQK**
Motoradapter mit Bremse

Dimension drawings
***PHQK** Right-Angle*
Planetary Gear Units
Motor Adapter with Brake

Croquis cotés
Réduct. planétaires à
couple conique **PHQK**
lant. pour moteur avec frein

STÖBER

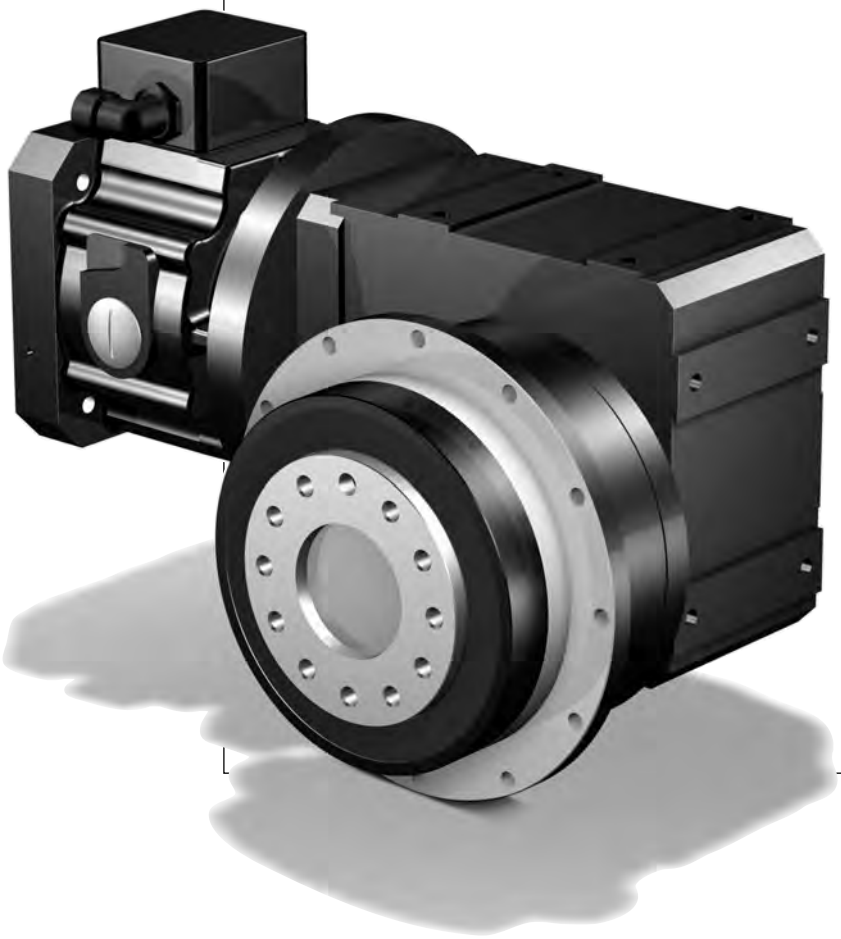

STÖBER

MB20 - MB40

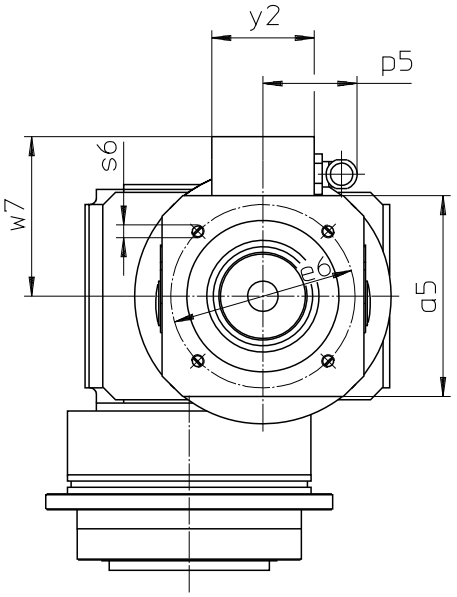

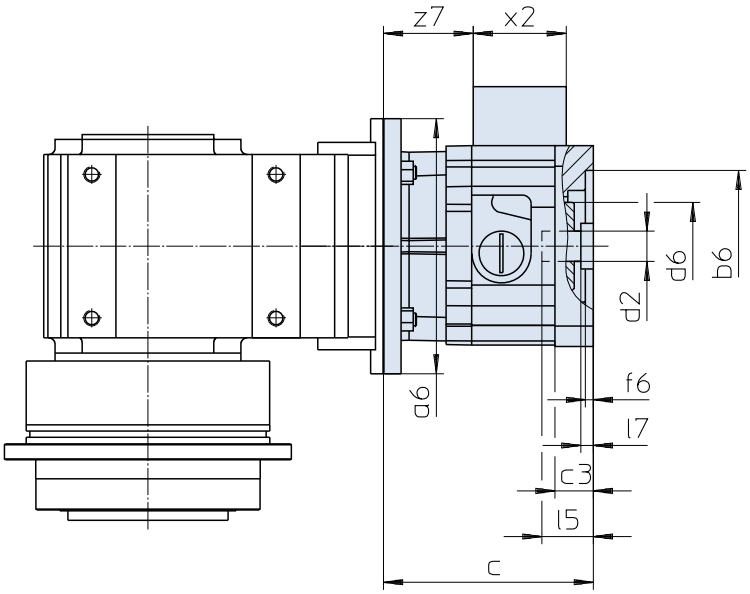

Maße Getriebe siehe Katalog ServoFit® Servogetriebe ID 442257.
Weitere Motoranschlussmaße auf Anfrage.

Gear unit dimensions see catalog ServoFit® servo gear units ID 442257. Further motor connection dimensions on request.

Dimensions réducteur voir catalogue réducteurs brushless ServoFit® ID 442257. D'autres cotes de connexion des motuers sur demande.

Typ	øb6	øe6	ød2min	ød2max	l5max	□a5	øa6	c	c3
MB20	95H7	115	19	24	63,0	126	160	131	24,0
MB20	95H7	130	19	24	63,0	126	160	131	24,0
MB20	110H7	130	19	24	63,0	126	160	131	24,0
MB30	110H7	165	24	32	66,5	155	200	146	25,0
MB30	130H7	165	24	32	66,5	155	200	146	25,0
MB40	130H7	215	32	38	83,0	194	250	182	35,5
MB40	180H7	215	32	38	83,0	194	250	182	35,5

Typ	ød6	f6	l7max	p5	s6	w7	x2	y2	z7
MB20	55	5	11,0	59	M8	100,0	58	64	56,0
MB20	55	5	11,0	59	M8	100,0	58	64	56,0
MB20	55	5	11,0	59	M8	100,0	58	64	56,0
MB30	65	5	6,5	59	M10	114,5	58	64	68,0
MB30	65	5	6,5	59	M10	114,5	58	64	68,0
MB40	80	6	4,0	59	M12	134,0	58	64	94,5
MB40	80	6	4,0	59	M12	134,0	58	64	94,5

STÖBER

MB20 - MB40

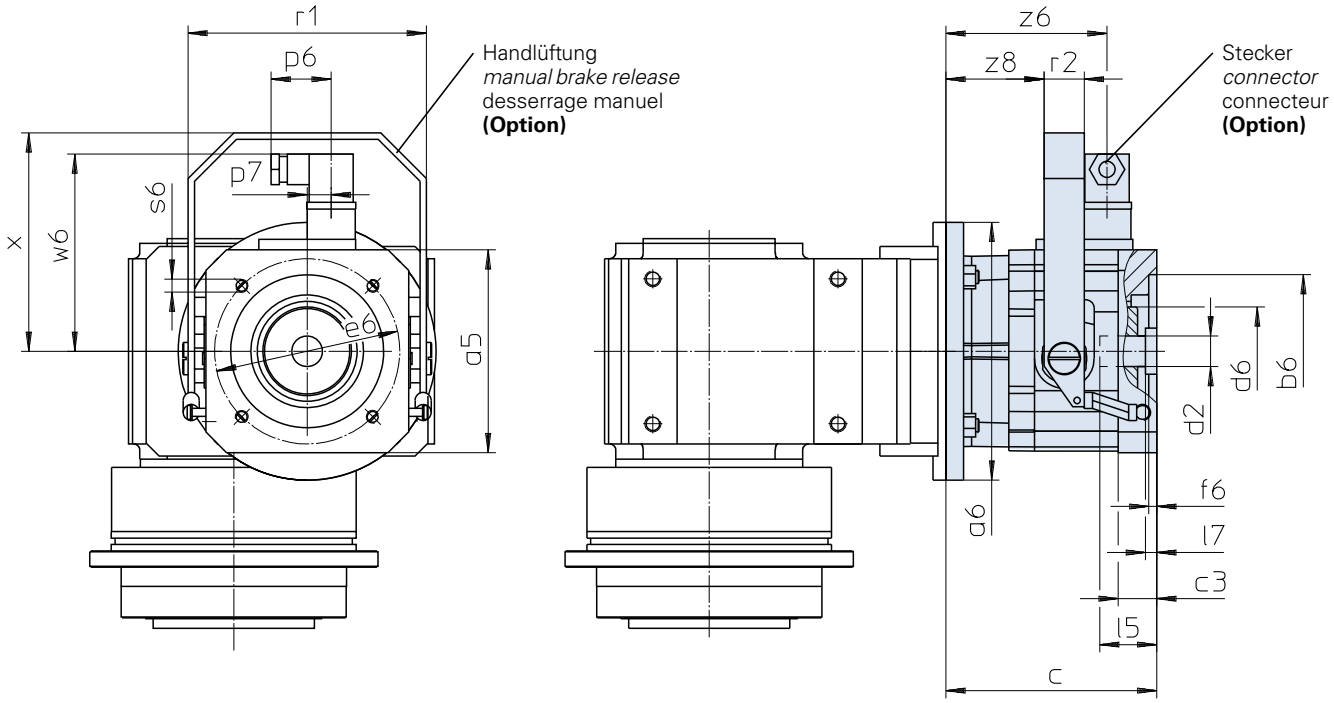

Maße Getriebe siehe Katalog ServoFit® Servogetriebe ID 442257.
Weitere Motoranschlussmaße auf Anfrage.

Gear unit dimensions see catalog ServoFit® servo gear units ID 442257. Further motor connection dimensions on request.

Dimensions réducteur voir catalogue réducteurs brushless ServoFit® ID 442257. D'autres cotes de connexion des motuers sur demande.

Typ	øb6	øe6	ød2min	ød2max	l5max	□a5	øa6	c	c3	ød6
MB20	95H7	115	19	24	63,0	126	160	131	24,0	55
MB20	95H7	130	19	24	63,0	126	160	131	24,0	55
MB20	110H7	130	19	24	63,0	126	160	131	24,0	55
MB30	110H7	165	24	32	66,5	155	200	146	25,0	65
MB30	130H7	165	24	32	66,5	155	200	146	25,0	65
MB40	130H7	215	32	38	83,0	194	250	182	35,5	80
MB40	180H7	215	32	38	83,0	194	250	182	35,5	80

Typ	f6	l7max	p6	p7	r1	r2	s6	w6	x	z6	z8
MB20	5	11,0	37,5	15	148	25	M8	122,4	135,5	100,0	61,0
MB20	5	11,0	37,5	15	148	25	M8	122,4	135,5	100,0	61,0
MB20	5	11,0	37,5	15	148	25	M8	122,4	135,5	100,0	61,0
MB30	5	6,5	37,5	15	178	25	M10	136,4	165,5	112,0	73,0
MB30	5	6,5	37,5	15	178	25	M10	136,4	165,5	112,0	73,0
MB40	6	4,0	37,5	15	222	30	M12	156,4	195,5	138,5	95,5
MB40	6	4,0	37,5	15	222	30	M12	156,4	195,5	138,5	95,5